OK QRP INFO

ČÍSLO 14 Number

PODZIM 1993 Autumn

Zpravodaj OK QRP Klubu

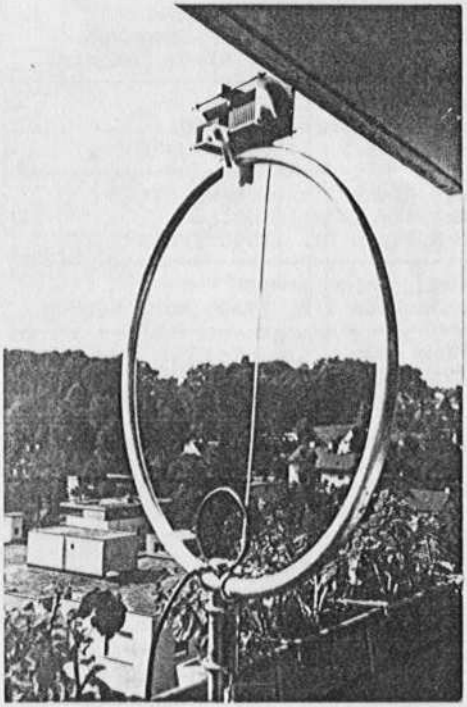

Version 1988

Loop: Kupfer versilbert

Bei mir zu Hause auf dem Balkon (Kondensator ohne Gehäuse)

HB9DKV

Smyčka: měď, stříbřeno. Umístění na balkoně, kondenzátor bez krytu, hřídelka od něho je pro ladění šnekovým převodem.

Magnetic LOOP by HB9DKV on the balcony.
LOOP: cooper, silvered.

klubové informace, zprávy z pásem,
závody, soutěže, výsledky, diplomy,
QRP v zahraničí,
CW TCVR "MFJ-9020", jednoelektronkový TX, MATCH BOX,
různé.

O K Q R P I N F O (O Q I)

Bulletin OK QRP INFO je určen pro členy OK QRP klubu, jimiž je sestavován, financován a distribuován. Vychází 4x ročně. Za obsah jednotlivých příspěvků ručí jejich autoři.
OK QRP INFO is a bulletin of and for the members of the OK QRP Club by whom it is compiled, financed and distributed. It is published 4 times a year. Authors are responsible for the contens of their articles.

> > > O K Q R P k l u b < < <
Představitelé klubu/*Club officials:*
OK1CZ (předseda/*chairman*) OK1AIJ (sekretář/*secretary*)
OK1DCP (pokladník/*treasurer*) OK1DZD, OK1FVD, OK1MBK, OK2BMA, OK2PCN, OM3CUG členové výboru/*committee members*)

Kdo dělá co, aneb kam správně adresovat dopisy/*Who does what*:
Příspěvky do OQI/*Materials for OQI in Czech or German language*:
OK1FVD, Vladimír Dvořák, Wolkerova 761/21 41002 Lovosice

Všeobecná korespondence, členské záležitosti:
Membership and general correspondence, materials for OQI:
OK1CZ, Petr Douděra, U 1.baterie 1, 16200 Praha 6

Roční členské příspěvky, změny adres členů, inzerce v OQI:
Annual Subsriptions, changes of adresses, ads in OQI:
OK1DCP, František Hruška, K lipám 51, 19000 Praha 9

Rubrika "QRPP Activity Day", vyhodnocovatel /contest manager/ :
OK2PJD, Jiří Dostalík, Komenského 518, 79305 Mor. Beroun

Rubrika "Zprávy z pásem" v OQI / from bands :
OK2PCN, Pavel Hruška, Malinovského 937, 68601 Uh. Hradiště

Organizace setkání v Chrudimi, příspěvky do sborníku QRP:
OK1AIJ, Karel Běhounek, Čs. armády 539, 53701 Chrudim IV

QRP DXCC žebříček, ECM OK-QRP klubu /QRP DXCC ladder, ECM OK-QRP C/ :
OK2BMA, Pavel Cunderla, Slunečná 4558, 76005 Zlín

Banka QRP dokumentace a schémat/ *Data sheets service:*
OK1MBK, Bedřich Kuba, 9.května 804, 57001 Litomyšl

QRP FREKVENCE / internationale QRP frequencies / :

CW	1843	3560	7030	10106	14060	18096	21060	24906	28060	50060	144060 kHz
SSB	-	3690	7090	-	14285		21285		28360	50285	144285 kHz
FM											144585 kHz

OK QRP síť/OK QRP Net:
1.sobotu v měs., 9 hod. místního času, 3560 KHz, kromě letních měs.
1st Saturday in month, 9 hrs local time, except summer months

Doporučené časy aktivity členů OK QRP klubu: -vždy po QRP síti
-každý pátek 19-21hod míst. času, 3560 kHz
Recomended times of OK-QRP-C activity: -after the Net
-each Friday 19-21hrs loc. time, 3560kHz

Redakční rada OQI, příprava textu: OK1FVD, 1CZ, 1DCP, 2BMA, 2PCN 2PJD, 2PXJ
Distribuce OQI: OK1SVS, Vladimír Staněk, Dřevčice 70, 47141 Dubá

EDITORIAL

Vážení přátelé!

Opět se po delší době scházíme prostřednictvím našeho čtvrtletníku OQI, na jehož stránkách vás informujeme o dění v klubu, o výsledcích závodů a soutěží, o práci na pásmech, zajímavostech z techniky atd.

Bohužel, asi nebudeme moci nikdy sestavit takový obsah, aby byl spokojen každý - někdo chce více techniky, někdo více z provozu, další poukazuje na příliš mnoho výsledkových listin. Jaký obsah bude OQI mít, záleží také i na vás. Stačí nám napsat propisovačkou, schemata kreslená od ruky. Nějaká ta fotka také neuškodí.

Léto uběhlo velmi rychle a snad, posuzuji-li spoustu své zahrádkářské i jiné práce, bylo letos asi kratší, HI. No nic. Je tu již podzim a s ním i prodlužující se večery. Snad tedy zbyde více času na naše QRP hobby.

Během léta jsem dostal mnoho pěkných dopisů a příspěvků, dokonce i ze 4N a z U. Některé zajímavosti z dopisů použiji do rubrik, technické příspěvky pak do dalších vydání OQI. Díky všem pisatelům! Děkuji i těm členům, kteří pomohli vyhodnotit "Technickou soutěž OQI".

A na závěr - vítám nové členy klubu a přeji jim velké úspěchy s QRP.

- OK1FVD -

Summer is over and judging by the amount of my work in the garden and other house chores it seems to have been shorter, HI. Never mind. Autumn is here with the longer evenings and let's hope that more time will be available for your QRP hobby.

During Summer I received a lot of nice letters and items for OQI even from 4N and U. You will find the interesting parts of your letters in the appropriate columns and technical articles in the future issues of OQI.

Thanks to you all!

/English text OK1CZ/

CLUB MATTERS

informace

NEZAPOMÍNEJTE NAHLÁSIT ZMĚNU ADRESY !

OQI č. 13 se nám vrátilo nejen z Velké Británie od G4CFS, ale i z OK. Někteří OMs zrušili na poště "svůj BOX" a pak urgovali zaslání OQI. Opětné zasílání zvyšuje poštovné o 5,- Kčs, na to již slevu nemáme!

Naopak na svoji řádnou adresu nedostal OQI Pavel, OK1FOI. Rovněž mi psal Sergěj, RA4UAP, že již delší dobu nedostal OQI.

Všechny urgence jsme vyřídili během srpna a září.

Od 1.7.1993 došlo v SRN ke změně směrovacích čísel. Zatím nám nové oznámil Bernd, DL8WRM - D 04229, Karel, DL5NA - D 90513, Otto, DJ5QK - D 69123, Gus, DL6FBQ - D 32108.

Neznáme však nová čísla na DK7QB a DL3HRG. OQI jim tedy zasíláme na stará směrovací čísla a doufáme, že jim budou doručeny.

- OK1SVS, OK1FVD -

REMEMBER TO LET US KNOW YOUR ADDRESS CHANGES

OQI Nr. 13 has returned by the post office from G4CFS. We also do not know the new ZIP-codes of DK7QB and DL3HRG. Let's hope that OQI 14 will be delivered OK.

- OK1CZ -

NOVÍ ČLENOVÉ

WELCOME - NEW MEMBERS

194.	SWL	Jiří	Orlík n. Vlt.
195.	OK1JVT	Václav	Ústí n. Lab.
196.	OK1FMD	Martin	Přelouč
197.	OK1FWT	František	Kutná Hora
198.	OK2-34607	Mirek	Brno
199.	SWL	Petr	Litoměřice

Setkání radioamatérů Holice 1993

Náš klub byl poprvé zastoupen na tomto největším tuzemském radioamatérském setkání, které se konalo v Holicích během druhého zářijového víkendu.
Setkání bylo zajímavé nejen řadou prodejních a reprezentačních stánků, burzou a zasedáními různých zájmových skupin, ale hlavně řadou osobních setkání se starými přáteli a se členy klubu.
Stánek OK-QRP klubu, který byl v hlavní hale, přivítal během soboty řadu našich členů i ostatních příznivců QRP. Prodej literatury, OQI a QRP odznaků byl pro klubovou pokladnu nezanedbatelným přínosem. Na stánku se střídali Zdeněk OK1DZD, Ivan OK1-20807 a Petr OK1CZ.

OK-QRP Club was represented for the first time at the biggest OK ham-radio rally in Holice (East OK1) during the second weekend in September. This was an interesting event with various stands, group meetings, flea-market and of course a number of eyeball QSOs with friends, club members and other QRP fans. The club stand was manned by OK1DZD, OK1-20807 and OK1CZ.

OK1CZ

****

Romi, OM3TOW píše:

Obdržal som list od G4FDC v ktorom ma informoval o možnosti zaplatit' si členstvo v G-QRP klube v SK /300,- SK/.

Info: OM3TOW, Roman Vavro, Latorická 15, 821 07 BRATISLAVA, SR

- -

Připomínka blížícího se termínu pro předplatné 1994

Předplatné OK-QRP klubu pro rok 94 zůstává na stejné výši, tj. 70 Kč, které mají být zaplaceny do 31.12.93 složenkou na adresu OK1DCP (viz strana 2).
Slovenští členové mají možnost stejným způsobem, tj. poštovní poukázkou předplatné ve výši 80 SK zaslat na adresu OM3TOW.

(Upozorňujeme, že obě shora uvedené formy platby členských příspěvků jsou jediné správné a neručíme tedy za ztrátu nebo nedorozumění v případě zaslání příspěvků jiným způsobem a na jiné adresy. Děkujeme za pochopení.)

SUBSCRIPTION 1994 REMINDER

Please note that all subscriptions to the OK-QRP Club for 1994 are due on or before 31st December 1993.

SUBS REMAINS UNCHANGED, I.E. 15 IRC's
OR 5 GBP, 10 USD OR 15 DM.

IRC's sent in a letter either to OK1CZ or OK1DCP are preferred. We have had a few cases when money were missing in the letters so for the members who cannot send IRC's we are trying to arrange the acceptance of personal cheques or credit cards. This is being negotiated with the bank at the moment. More detailed info will be given in next OQI.

x-x-x-x-x-x-x-x-x-x-x-x-x-x-x-x-x-x-x-x-x-x-x-x-x-x-x-x-x-x-x-x-x-x-x-x-x-x-x-

SBORNÍK QRP - CHRUDIM 1993: asi 15 ks je k prodeji, cena 50,- Kč. Poštovné při zaslání na dobírku 23,- Kč, při zaslání doporučeně a zaslání platby předem pouze 12,- Kč. Objednávky u OK1AIJ, Karel Běhounek, Čs. armády 539, 537 01 CHRUDIM 4, ČR

x-x-x-x-x-x-x-x-x-x-x-x-x-x-x-x-x-x-x-x-x-x-x-x-x-x-x-x-x-x-x-x-x-x-x-x-x-x-x-

† SILENT KEY

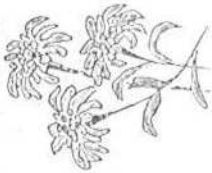

S velkou lítostí oznamujeme, že dne 17.7.1993 zemřel

pan Milan Musil, OK2PAW

Přestože nebyl členem OK-QRP klubu, byl u jeho vzniku. Jeho zkušenosti a názory byly vždy oceňovány. Milan, ačkoliv byl koncesionářem třídy "A" /750 Watt/, byl znám jako propagátor telegrafie a provozu QRP. Byl také dlouholetým členem klubu HSC. Se svým zařízením do 5 Wattů příkonu se často zúčastňoval telegrafních závodů. Na předním místě byl u něho vždy HAM SPIRIT, jehož zásadami se řídil a snažil se k tomu vést i ostatní. Jeho značka nám bude na pásmech chybět.

- OK2BMA -

With a great sorrow we announce death of Mr. Milan Musil OK2PAW who passed away on 17th July 1993. Milan was a keen supporter of our club, excellent CW QRP and contest operator. He was a member of the High Speed CW Club. From the 60s, when he resumed his ham radio activities (after having lost his first licence and equipment in the 50s in the years or repressions), he was very active with home brew CW equipment 2 to 5W. He liked contests and he was highly successful in them thanks to his operating abilities and antenna at the height of 40m above ground. Milan was one of the gentlemen of the air, with excellent operating manners and Ham Spirit always at the first place. His call sign will be highly missed.

OK1CZ

****

DJOXJ / PAOXE Evert Kaleveld SILENT KEY 23.7.93

Evert byl dalším z "rytířů éteru", vynikajícím operátorem a propagátorem telegrafie. Byl členem prestižního klubu FOC již od 40.let. Členem OK-QRP klubu se stal v roce 1990 při své první návštěvě Prahy.
Amatérskému rádiu se začal věnovat již před válkou v rodném Amsterodamu, kde získal licenci PAOXE. Během války byl aktivně zapojen do holandského odbojového hnutí, kde pracoval jako operátor udržující spojení s Británií pomocí známé radiostanice B2. Po válce ho zaměstnání u holandských železnic přivedlo do Peru, odkud pracoval pod značkou OA7I z peruánských And ve výšce přes 4000m n.m. a byl tak nejvýše umístěnou stanicí na světě. Po přeložení do Limy byl QRV jako OA4KF. Později začal pracovat ve farmaceutickém průmyslu a začátkem 70.let se přestěhoval do Milána, kde působil jako ředitel farmaceutické továrny a kde získal jako první cizinec italskou licenci se značkou I2XKF. Po odchodu do penze se s XYL usadili poblíž Hamburku, kde si Evert zařídil perfektní ham-shack vybavený jak špičkovým továrním zařízením, tak i zařízením vlastní výroby a sbírkou unikátních starých přijímačů, telegrafů a telegrafních klíčů.
Evert uskutečnil řadu expedic mj. do 3A, M1, IS0, HV. Byl výborným telegrafistou i technikem, z jehož dílny pochází řada konstrukcí popsaných v radioamatérské literatuře v různých zemích (mj. i quad PAOXE v Rothammelově Antennabuch a QRP zařízení na 18 MHz publikované v našem OQI).
Evert byl člověkem s otevřeným srdcem, jež měl přátele po celém světě a s mnoha udržoval pravidelné skedy po více než 15 let. Byl i znalcem starého jazzu, který působil jako poradce pro filmy a pořady o této hudbě. Plynně hovořil nejméně šesti jazyky.
S Evertem odešel velký člověk, přítel a vynikající radioamatér, jehož značku budeme velmi postrádat.

Evert PAOXE is another of the great knights of the air that we have lost. He was one of the early members of FOC and member of OK-QRP Club from 1990 when he joined during his first visit to Prague.
Evert was first licensed as PAOXE in Amsterodam, during WW2 he was engaged in the Dutch resistance as a radio operator and operated one of the famous B2 stations. After the war he moved to Peru where he was a Traffic Superintendent with the Peruvian Railways in the Andes over 12000 feet a.s.l., got the call OA7I and was the highest ham station in the world. He became OA4KF in Lima and after changing to pharmaceutical industry he moved to Milan where he obtained the first Italian licence for non-Italian citizen - call I2XKF. He also was QRV from some European exotic spots such as 3A, M1, IS0, HV.
After his retirement Evert and his XYL Helga settled near Hamburg in a lovely house where he built an extensive radio-shack equipped with modern radio equipment as well as home brew equipment, big collection of old radios, telegraphs and morse keys.
Evert was not only an excellent operator, but a keen and skillful technician whose constructions have been published in amateur radio literature in various countries. He was a man with open heart who had many friends all over the world, with some of them he kept skeds for over 15 years. He was very helpful to the beginners to the hobby.

Evert also was an expert on old jazz and his knowledge was often used in programmes and films on this subject. He fluently spoke at least six languages.
We have lost a great man, good friend and excellent radio amateur. The bands will never be the same without his signals.

OK1CZ

.....

T E C H N I C K Á S O U T Ě Ž

Vyhodnocení nejlepších článků v OQI - ročníky 1991-1992:

Požádal jsem 10 technicky fundovaných členů o pomoc při vyhodnocení. Každý měl možnost hodnotit maximálně 10 článků, které považuje za nejlepší. Protože jsem již předem předpokládal, že některé články mohou dosáhnout stejného počtu bodů /což se u mnoha stalo/, stanovil jsem tato kriteria:

1/ Při stejném počtu bodů se technické články řadí v pořadí
- přijimače
- transceivery
- anteny, antenní tunery
- vysilače
- oscilátory /VFO, VXO, VFX/
- ostatní /měření, klíče atd./

2/ Vlastní konstrukce a popis zařízení se řadí přednostně před články převzatých z literatury.

Vyhodnocené pořadí: /body, pisatel, název článku, pramen, č.OQI/

1.	6b	OK1DLY	TCVR Kolibřík	/OQI 9/
2.	6b	OK2UZ	Smyčková anténa pro KV, konstrukce	/OQI 10/
3.	6b	OK1FVD	SM6YF - magnetické antény, konstr. na 7-14-21-28MHz /zpracováno dle dopisu/	/OQI 11/
4.	5b	OK3CUG	Prijímač pre TCVR Kolibrík	/OQI 11/
5.	5b	OK1DQC	Transceiver 1,8 - 28 MHz	/OQI 8/
6.	5b	OK1WC	GP anténa pro 14-21-28 MHz	/OQI 10/
7.	5b	OK2BMA	All band TX /překlad ze SPRATu/	/OQI 4/
8.	5b	OK1DQC	Směšovací VFO	/OQI 7-8/
9.	4b	OM3TBG	OPTIMIST - CW TCVR 3,5MHz /z CQ YU3/	/OQI 10/
10.	4b	OK1FVD	DJ5QK - varianty ant. dílu /z AGCW/	/OQI 6/
11.	3b	DL6FBQ	MINI-MATCH BOX	/OQI 9/
12.	3b	OK1FVD	15m TX s MOS-FET, OE3HPU /z QSP-OE/	/OQI 6/
13.	3b	OK2FCN	Konstrukce nf filtru N4FC/z CQ4-90/	/OQI 6/
14.	3b	OK1FVD	Konstruktérům - tabulka dynamodrátů a značení podle AWG, SWG a čs. Ø.	/OQI 6/

Pořadí dalších článků s méně body neuvádíme. Celkem byl výběr ze 46 článků. Prvních pět nejlepších obdrží věcné odměny /2ks UL 1042 od SP9 TNM, tranzistor V-MOS IRF520 od G3VTT, QRP Notebook W1FB od OK1CZ, sáček různých IO od OK1DLY, trafo 220/15V-120mA od OK1FVD/. Všem dárcům děkujeme.

- OK1FVD -

Technical competition OQI

Adjudication of the 14 best technical articles in OQI for the period 1991-1992, as decided by 10 club members - constructors from OK and OM. The table gives number of points, call, title of the article and OQI Nr /in brackets/.

The first five will receive prizes donated by SP9TNM, G3VTT, OK1CZ, OK1DLY and OK1FVD. Thanks to all sponzors.

/text in English OK1CZ/

Svět je v pohybu a s ním i prefixy. Z poslechu na pásmech a ze zpráv od OMs jsem zatím zaznamenal níže uvedené. Jistě bychom uvítali otištění nejnovějšího, platného seznamu změn.

Velká Britanie /Great Britain/ :

G2AA, G2AAA, G3AA, G4AA, G5AA, G6AA, G7AA - je reservováno pro Oldtimers, amatéry z doby před a krátce po II. světové válce.
• reserved for the OLDTIMERS before and shortly after the II. WW

GØAAA, G3AAA, G4AAA - pro tř. "A" • for class "A"

GBØ, GB2, GB3, GB4 - pro tř. "A" při zvláštních příležitostech
• for class "A" by special opportunities

GB1, GB6, GB8 - pro tř. "B" při zvláštních příležitostech
• for class "B" by special opportunities

GB3AA - převaděče • repeaters
GB3AAA - majáky • beacons

GB stanice mohou být po celém území Velké Britanie
• GB stns can be in all territories Great Britain

Sufix je v Britanii stálý, při přestěhování se mění jen prefix.
with British call-signs the suffix of a station remains the same. If a station moves or operates /p or /M it only changes prefix, e.g. G1XXX to GM1XXX/p.

G5 - reservováno pro VKV stn. • reserved for VHF stations

G9 - pro speciální stanice • for special stations

MAA - MZZ bude využíváno pro HAMy • will be used for the HAMs

M+písmeno + číslice + AAA • M+letter + number + AAA
MA - MJ pro třídu "A"
MK - MZ pro třídu "B" - VKV koncese • VHF licences

z toho • of them
MB pro příležitostné speciální stanice
• for the occasional special stations
MC pro klubové stanice • for club stations

číslice • numbers
2 England
3 Scotland
4 Wales
5 North Ireland
6 Isle of Man
7 Jersey
8 Guernsey
1. 9, Ø reserve

2AA - 2ZZ - pro začátečníky • for the beginners

Zvláštní volací znaky pro klubové stanice:
• special prefixes for the club stations

GX pro stanice v G		GT pro stanice v GD	
GS for stns in	GM	GH for stns in	GJ
GC "	GW	GP "	GU
GN "	GI		

- OK1FYY -

RMX: prefixy a podobné změny nejsou redakcí ověřovány. Totéž platí i o jiných příspěvcích. Za obsah jednotlivých příspěvků ručí jejich autoři /viz každé OQI, str.2, odst.1/.

Prefixes or other changes are not guaranted. For possible mistakes is the author responsible.

- OK1FVD -

N O V É P R E F I X Y - I N F O - N O V É P R E F I X Y

new prefixes — new prefixes

1AØ	Maltézští rytíři	Knights of the Malta
1B	Kypr, turecká část	Cyprus, turkeyš part
2E - 2W	nováčci v JAR	the beginners in Rep. South Africa
4N1	Bosna	Bosna
T9	Bosna od 8.5.93	Bosna /since 8. May 1993/
4N5	Makedonie	Macedonia
404	Srbská enkl.v Bosně /též 4N4 ?/	
9A	Chorvatsko	Croatia
S5	Slovinsko	Slovenia
Z3	Makedonie	Macedonia
4J4	Armenie	Armenia
4L1, 4L4	Gruzie	Gruzia
R	Rusko	Russia
MØRSE	Velká Británie	Great Britain
7K1, 7L1	Japonsko	Japan
7M1, 7N1	Japonsko	Japan
TX	všechny francouzské zámořské državy	all French oversea possession

/RMX: for possible mistakes is the author responsible /

- OK1FYY -

= =

Z dopisu Romiho, OM3TOW : /the success with QRPP/

Robil som nejaké nové veci s QRPP

14MHz: 4X/KA1NCN
UD8F nová zem
UH8EA nová zem

21MHz: UN7BD nová zem/new DXCC
RN8A
EA6MQ
UN8PYL
YI9CW nová zem

CONGRATS !

= =

MF-RUNDE

Saturday	0800	3,77 MHz	SSB communication
Monday	1300	7,06 MHz	SSB meeting
Monday	1500	7,06 MHz	continuation from the Saturday
Thursday	1000	7,06 MHz	SSB, informations time
Thursday	1030	7,02 MHz	CW communication /only stright keys!/
Saturday	0800	3,562 MHz	CW communication

Monthly every first tuesday at 1600 UTC on 3,562 MHz information in the German language and at 1700 UTC on 14,052 MHz in the English.

MARINEFUNKER E.V.

The club issued these AWARDs :
MF-PLAKETTE /bronze, silver, gold/
MF-TROPHY
MF-SUPERTROPHY

FP4EK

Just this last week I put my OSCAR 13 antenna system back up and became active again. My first contacts a couple of years ago I was QRP SSB /8 W/ with just a homebrew 4 element Quad on the downlink and a 14 turn helix on the uplink without any preamp or linear amplifier. Then I leaned the antennae against a tree for support. Now my system is much better.

I do want to do much more work with QRP. I have adjusted the IC735 so I can turn the power down below 2 W. I'm a member of your club /joined at the same time I applied for the QRP ARCI/, QRP ARCI, then the U-QRP and finally G-QRP this year.

But I have a diffiult time finding members of the different clubs on the air, even during QRP contests. If anyone would like to try and find me I'm now on 14040 kHz with K1RH at 2130 GMT on Tuesdays and Fridays when possible. I think I will try and come on an extra half an hour early 2100Z to look for QRP stations before my sked.

Could you put a little add in the OK-QRP bulletin that I'm still looking for a good straight key.

ICOM IC-735 KW-Transceiver

Část z dopisu našeho člena Rona, FP4EK :

Jsem QRV na OSCARu 13 i na KV. Nový IC735 jsem upravil tak, že mohu regulovat výkon pod 2 Watty. Jsem členem vašeho klubu a současně v QRP ARCI, potom jsem se stal členem U-QRP-C a nakonec letos G-QRP-C. Těžko však na pásmech nacházím členy QRP klubů. Kdyby se někdo chtěl pokusit o QSO, najde mně na 14040 kHz s K1RH ve 2130 GMT každé úterý a pátek. Budu na pásmu asi o půl hodiny dříve /2100Z/ a budu se dívat po QRP stanicích.

Rád bych koupil dobrý ruční klíč /info přes OK1CZ/. - OK1CZ -

---

L W A N T E N A

Taková farmička s dipoly na každé pásmo je sice nádherná, ale pro mnohé z nás zůstává jenom snem. I pro mne, protože bydlím na sídlišti. Na střechu našeho tříposchodového paneláku se podařilo dát jen invertovaný dipólek na 21 MHz. Pro pásmo 3,5 MHz jsem víceméně z nouze natáhl 38 m nenápadného telefonního kablíku. Jeho prvních 10 m je vedeno vodorovně asi 60 cm od zdi. Další 3 m jdou vzhůru k balkonu o patro výš a zbývajících 25 m mírně šikmo dolů přes ulici a roh hřiště na střechu protější nízké budovy. "Výhled" má tato antena na JV-V-JZ, zbytek je zastíněn jak naším domem, tak i vysokými paneláky v blízkém okolí.

Více než roční zkušenost prokázala, že se LW antena prosadila i v těchto nepříznivých podmínkách, dokonce jako vícepásmová, musí však být doladěna antenním členem podle PSV metru. Jednoduchý ATU jsem udělal podle Sborníku Chrudim 1989, PSV metr podle Borovičky "Přednášky z amatérské radiotechniky, II.část.

S "Datlem", který vyrobil Pepa Rubeš, OK1DEC a který má výkon 2,5 W na 3,5 a 14 MHz a 1,2 W na 21 MHz a samozřejmě s patřičnou dávkou trpělivosti, jsem dosáhl přes 1600 QSO. Za pralinky považuji na 3,5 MHz EA, EA6, EI, LA za polárním kruhem, UA2, UA3, UA4, UA6, UA9, UAØ a TA. Na 14 MHz během měsíce JA, 4X a LA za polárním kruhem. Na 21 MHz pak ZS, JA, J2, SV5, HS, GJ, UA1, UL8 a ZA.

Jak se zdá, ani vysoké domy nejsou tak velkou překážkou, jak jsem před stavbou předpokládal. Nejsem odborník a proto se jen domnívám, že 38 m LW má na vyšších pásmech více směrů vyzařování. Také jsem zkusil použít jen posledních 25 metrů. Po doladění byl výkon stejný, ale příjem byl slabší. A ještě jedna zkušenost: první dolaďování bylo zdlouhavé, proto je dobré mít u knoflíků ATU stupničku a nalezené polohy si

zaznamenat.

Nepodceňujme LW anténu. Ve srovnání s dipolem je její jednodušší stavba, vícepásmovost a v některých případech potřebná "nenápadnost".

- OK1FYY -

OK1FYY describes his problems with antennas in the city QTH surrounded by high buildings and gives details on his twice bent LW antenna and achieved results on 3,5, 14 and 21 MHz with his QRP RIG max 2,5 W out.

- OK1CZ -

DLOUHODRÁTOVÁ ANTENA LW ANTENNA

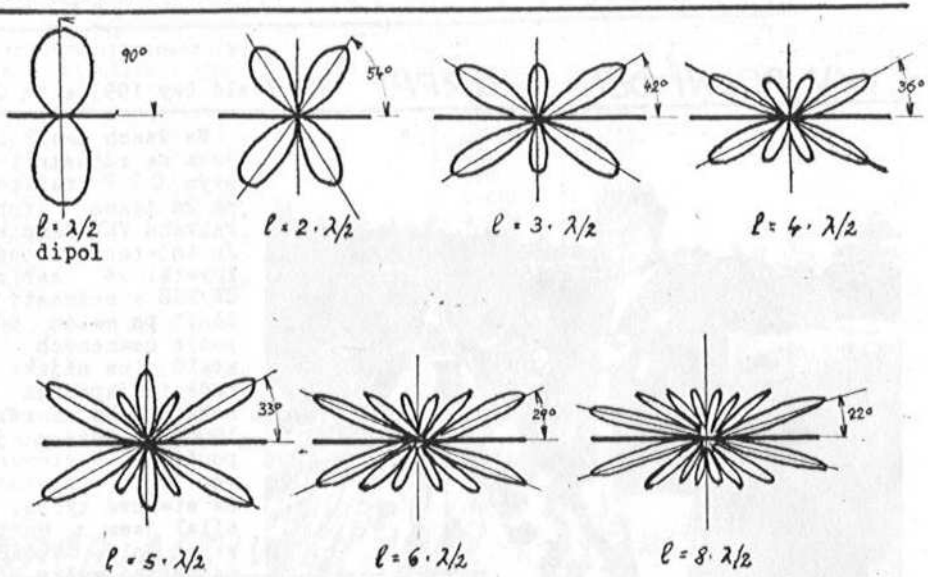

Na obrázcích jsou vyzařovací diagramy dlouhodrátové anteny. Výsledné pole v horizontální rovině vznikne složením vyzařování dílčích dipolů ($l = \lambda/2$). Směry maximálního vyzařování (laloky) se přiklánějí tím více k ose drátu anteny-zářiči, čím je jeho délka větší ($l = n \cdot \lambda/2$).

Celkový počet laloků horizontálního vyzařování v polorovině 0 - 180° je roven počtu půlvln ($n \cdot \lambda/2$) obsažených v délce zářiče. Nejvíce je vyzařována energie v lalocích nejblíže přilehlých k ose zářiče. Poměrné zesílení výkonu proti půlvlnnému dipolu je tím větší, čím je zářič delší.

Z uvedeného vyplývá, že dlouhodrátová antena je jednoduchou směrovou soustavou vyzařující čtyřmi hlavními a případně dalšími menšími laloky.

Dlouhé zářiče mohou být z prostorových důvodů v určité části i zalomeny, zavěšeny šikmo nebo umístěny nad nerovným terénem. Rezonanční kmitočet to téměř neovlivní, ale má to vliv na tvar vyzařovacího diagramu.

The figures show horizontal radiation patterns of the LW /long wire/ antenna with lenghts aqual to a multiple of half-wawes for a certain frequency band. LW then becomes a simple directional antenna with slight gain compared to a half-wawe dipole. Maximum radiation is close to axis of the antenna.

/text in English OK1CZ/

Někde jsem kdysi četl, že vhodné délky LW anten jsou 36 nebo 54 metrů. V bývalém QTH a ještě ex OK1VD jsem měl 60 m antenu ve výšce 20 m dolaďovanou variometrem z inkurantu SK 10 a "chodila" UFB.

Článek OK1FYY mě "donutil" stručně a snad jasně odpovědět a myslím, že to bude užitečné i pro mnoho dalších radioamatérů. I kdyby měl někdo antenní techniku "v malíčku", může mít jen takovou anténu, kterou může v daném místě a prostředí a svých možností realizovat. A "nenápadnost?" I někdy se najde "dobrák", který drát uštípne, např. před léty Romanovi OK1DSA, tehdy ještě OL4BOR a letos v září i mně. HI.

- OK1FVD -

Literatura:

Daneš J. a kol., Amatérská radiotechnika a elektrotechnika, I.díl.
Smirenin B. A. , Radiotechnická příručka

VKV POLNÍ DEN s QRPP

VHF Field Day 1993 with QRPP

Ve dnech 3-4.7.1993 jsem se zúčastnil se svým Q R P zařízením na 2m pásmo tohoto velkého VKV "svátku". Je to starší tovární krystalové zařízení CW/SSB s možností "ladění" po celém pásmu podle usazených krystalů plus nějaké rozladění, japonská výroba MIZUHO o výkonu 100mW. Anténu jsem používal 9 elementovou F9FT, upevněnou na stanové tyčce. Vysílal jsem z Martinských Holí, JN99JB z nadmořské výšky kolem 1400m. Počasí bylo přímo ideální, tentokráte "portejblákům" přálo, alespoň u nás. Podařilo se mi navázat spousty pěkných QSO, zejména s OK2, OK1, OM3, SP, OE, HA a nejdelší spojení se stanicemi S51OL z JN76OM a 9A1KDE z JN95FQ. S takovým maličkým výkonem při dobrých podmínkách, jaké byly tento závod, to bylo pěkné.

A celkový výsledek? Na tom moc nezáleží, vždyť krásně prožitý víkend je tou nejlepší odměnou.

72 + 73 Vašek, OM3TLB/QRPP

Co k tomu říci? Jistě lze souhlasit s Vaškovými posledními větami. Brát naše hobby sportovně, odcházet domů spokojen a s hezkým zážitkem.

- red -

Vašek, OM3TLB took part in the VHF Field Day 1993 with a small hand held Japanese 100 mW CW/SSB RIG. Both WX and CONDX were FB so he worked a number of OK2, OK1, OM3, SP, OE and HA. His best DX on 144 MHz band was S51OL /abt 800km/ and 9A1KDE /abt 300km/. Vašek's QTH was in Central Slovakia at 1400m a.s.l.

/text in English OK1CZ/

V minulém OQI jsme otiskli výsledkovou listinu tohoto závodu. Dnes otiskujeme pořadí klubů /převzato z AGCW INFO 1/93/.
Díky všem členům OK-QRP-C za účast a podíl na dobrém výsledku.

RESULTS OF THE 12th EUCW CONTEST 1992

(Number of Participants/Score)

Club Results Class A (QRO):

1.	UFT	13/114244
2.	AGCW	10/ 88810
3.	SCAG	2/ 50228
4.	HCC	11/ 25644
5.	UCWC	1/ 25482
6.	HSC	2/ 22514
7.	FISTS	1/ 10476
8.	VHSC	1/ 3024
9.	FOC	1/ 1908

Club Results Class B (QRP):

1.	HSC	1/15444
2.	OK-QRP	6/13788
3.	AGCW	2/11591
4.	UFT	1/ 3216
5.	G-QRP	2/ 3177
6.	B-QRP	1/ 2952
7.	HCC	1/ 1224
8.	SCAG	1/ 429

Club Results Class D (SWL):

1.	UFT	1/ 2688

- OK1FVD -

Thanks to OK-QRP-C members for their participation and congratulation on good results.

- OK1CZ -

QRPP ACTIVITY DAY

RESULTS

QRPP Activity Day 18. Jun. 1993

1.	OK2BPG	13 QSO	5 MP	65 POINTS	900 mW
2.-3.	OK2BND	11	4	44	500
2.-3.	OK2PRF/p	11	4	44	500
4.	OK1FKD	11	4	44	1000
5.	OK1JJF	11	3	33	1000
6.	OK2PAW	8	4	32	250
7.	OK2BKA	8	4	32	780
8.	SP5RDX	9	3	27	510
9.	SP5GB	9	3	27	600
10.	OK2BBR	8	3	24	600
11.	OK1FET	7	2	14	1000

Napsali po závodě:

OK1JJF - doba závodu mi nevyhovuje, současně v období slunečního minima je QSO na blízké vzdálenosti v přeslechu

OK2PRF - podmínky byly dobré - QRPP A.D. se stal mým nejoblíbenějším závodem

SP6GB - podmínky na 80m nebyly dobré, připomínaly mi podmínky v pravé poledne

OK2BND - tentokrát spokojenost s relativně klidným poslechem bez QRN, ještě že je QRPP A.D. tak pozdě ....

OK2BPG - tentokrát podmínky podstatně lepší než posledně, nejvíc si cením zvýšení počtu stanic a mého "DXu" G3YBT/p, takže o nás ví i ve Velké Británii; slyšel jsem ještě jednoho G, ale pak se mi ztratil; OK1OH vysílal dokonce jen s 50mW a spojení bylo navázáno.

OK2PAW - nechybělo mnoho a už jsem se závodu nezúčastnil, byl jsem v nemocnici, pustili mne před závodem.

OK2PJD - děkuji těm, kteří poslali hlášení, výpisy z LOGu, dopisy a QSL.

QRPP A.D. - VYHODNOCENÍ ŠESTI KOL ROKU 1993

SOUTĚŽ

ARS	JAN	FEB	MAR	APR	MAY	JUN	TOTAL
OK1FKD	2	55	X	22	32	44	158
OK2BPG	X	X	2	18	24	65	109
OK2PRF	X	8	X	18	28	44	98
OK2PAW	1	15	9	18	15	32	88
OK2BND	X	X	X	22	12	44	78
SP5RDX	X	X	12	18	12	27	69
OK2PCN	X	X	X	27	35	X	62
OK1FET	X	1	4	30	X	14	49
OK2BKA	X	X	6	X	4	32	42
OK2BBR	1	3	X	8	X	24	36
SP6GB	X	X	X	X	9	27	36
OK1JJF	X	X	X	X	X	33	33
OK1HR	X	X	X	27	X	X	27
OK1DVX	X	X	X	24	X	X	24
OK1MKB	X	18	X	X	X	X	18
OK2BMA	X	X	X	14	X	X	14
OK1DWF	X	X	X	12	X	X	12
OK1DZD	X	12	X	X	X	X	12
OM3TLB	X	X	X	6	X	X	6
OK2SBJ	X	1	X	X	X	X	1
OK2PJD	X	X	X	CH	X	CH	X

Poznámky vyhodnocovatele:
- všech kol se zúčastnil pouze OK2PAW
- díky za vyhlašování výsledků kol v OK5SMR
- těším se nsl

73,72! de OK2PJD

QRPP Activity Day 16. July 1993

1.	OK2PRF	9 QSO	3 MP	27 POINTS	500 mW
2.	OK1FKD	9	3	27	1000
3.	OK2BND	7	3	21	500
4.	OK2BKA	4	3	12	780
5.	OK1HSK	4	2	8	500
6.	SP5RDX	4	2	8	510
7.	OK1FET	3	2	6	300
8.	OK2BBR	2	1	2	600

Check LOG OK2PJD

Napsali po závodě:

OK1FET - bohužel, vzbudil jsem se na posledních 5 minut, příště se polepším.

OK2BKA - tentokrát bídné podmínky, QSB, QRN, QRM stanic . . .

OK1HSK - účastnil jsem se poprvé . . . divil jsem se, že na Kolib-

říka a dipól 4 m vysoko slyším QRPP stanice, PAØBEA volal neustále CQ QRPP TEST, já jsem se ho ale nedovolal.
OK2BND - QRM jako většinou; je léto, tak co jiného čekat.
OK1FKD - QRN od bouřek dalo zase všem zabrat.
OK2PJD - děkuji za hlášení

QRPP Activity Day 20. Aug. 1993

1.	OK1FKD	9 QSO	5 MP	45 POINTS	1000 mW
2.	OM3CUG	8	5	40	400
3.	OK2PRF/p	8	5	40	500
4.	SP5RDX	8	4	32	510
5.	OK1HSK	5	4	20	500
6.	OK2BKA	5	4	20	780
7.	SP6GB	4	4	16	600
8.	OK1DZD	3	3	9	950

Check LOG OK2PJD

Napsali po závodě:

OK1DZD - RIG: Xtal TX s jednou 6P13S výkon 950 mW, používán v soutěži ITALIA
OK2BKA - všechny udělané stanice slyšeny a marně volány i v první hodině testu
OM3CUG - zúčastnil som sa tejto aktivity po prvý krát s upraveným TRX Kolibrík . . . V príjemnej pohode a hlavne bez letného QRN som urobil 8 QSO, čo je nad moje očakávania . . Teším sa na budúce dopočutia!
OK2PJD - děkuji za hlášení

72, Jiří OK2PJD

RMX: nevím, zdali je správně vyhodnoceno pořadí QRPP A.D. 18.6.1993, pokud nepracoval OK2BND s XO, obsadil by 3.místo a OK2PRF/p 2. místo, což vyplývá z podmínek soutěže /bod 4 - umístění . . . /

V hodnocení QRPP A.D. z 20.8.93 neměl být hodnocen OK1DZD, neboť jeho zařízení nesplňovalo požadavky - bod 1 podmínek: Vylučuje se používání výkonových zařízení s "redukovaným výkonem" na výstupu TXu /TC-VRu/ a osazení PA stupně aktivním prvkem s kolektorovou nebo anodovou ztrátou nad 3 Watty.

Taková "bambule", jakou 6P13S je, překračuje anodovou ztrátu nejméně 5x ! Věřím, že output OK1DZD nepřekročil, ale soutěžní podmínky takový TX v QRPP A.D. nepřipouští. SRI.

Podmínky soutěže QRPP A.D. jsou otištěny v OQI 9/92 na str.15, ale asi je budeme muset otisknout v příštím OQI znovu.

72 de OK1FVD

WORKED OK-QRP CLUB AWARD

Nr. 10.	OK1CZ	CW	50 members	
11.	OK2SBJ	CW	20	
12.	OK1DMZ	CW	20	
13.	OK2BXR	CW	30	
14.	G4JFN	CW	40	
15.	OK1DVX	CW	20	

CONGRATS! OK1CZ

Dr. Hartmut Weber, DJ7ST
Schlesierweg 13

D-38228 SALZGITTER

HOT - PARTY
(Homebrew & Oldtime Equipment Party)

4. AGCW - H O T - P A R T Y 15-NOV-92

(Call, total-, 40m-, 80m-points, TX;RX)

Class A QRO

1	OK1GR	217	113	104	VFO-FD-BA-PA, 45W; Trans.-SH
2	OK1DOZ	204	99	105	VFO-FD-PA, 25W; LAMBDA 4
3	PA3FBK	163	81	82	Heath DX60-B (1965); RACAL 17L (1965)
4	DL9QM	151	77	74	80: BC-1306 40: PL83-PL504; Command-Set
5	G3VTT	147	90	57	Collins 32S3; Collins 75S3B (1967)

Class A - 22 participants, of them only two OK-QRP-C members.
Class B - 4 participants, nobody of the OK-QRP-C

Class C QRP

1	DL1DQY	233	117	116	TRX 8W, PA EL81 (1973)
2	DL3HSC	187	93	94	TX 5W (SM3CFM); R-311 SH8 (1958)
3	HB9XY	113	53	60	40: TRX cq-DL 1/89 , 80: "NMD"-TRX
4	OZ9AEC	105	52	53	7W in (MRF 476); DC-RX
5	OK2BTT	96	33	63	40: ECO-PA, 4W 80: Solid State; RX 8tbs
6	OK2PAW	95	36	59	2xEF183 push/push, 5W; MWEC (WW II)+Conv.
7	DL1JGA	93	39	54	40: 1W; DC-RX 80: 5W; SH
8	OK1DMZ	81	36	45	TX 4W in (PA 6L43); RX EL10 (1939)+Conv.
9	G2HLU	72	27	45	6-band TRX (Radio-Communic. 10/88, G3TSO)
10	OM5MCP	61	61	0	Original Paraset 3 MK II/B2 (1944)
11	DK9NL	59	59	0	TRX + PA(2SC1945), modifd. T40C
12	DL7VAF	56	0	56	HB TRX, IF 200 kHz (Y27NN/Y22WN)
	Y56YH	56	26	30	VFO-BU-DR-PA (KU 602), 6-9 W Input
14	G4ARI	54	0	54	TRX 5W (G3TSO-design)
15	OK2SBJ	51	51	0	HB Copy of ATLAS TRX, 2W Input
16	DJ4SB	50	21	29	40:VXO, 80: Daily Tel., 100mW; NC-300(1960)
	G3NNK	50	27	23	6-band QRP-TRX, DC-RX
18	G3DNF	48	26	22	CO-BA-PA, 2W RF; SX 24 (1940)
19	DL1BA	41	41	0	RE504, 8W(1935); 0-V-2 (RE074/84)(1937)
20	ON5UP	30	30	0	CO(2N2222) - PA(BD135), 900 mW
21	DF3CT	24	24	0	TRX 1W , BD135 (cq-DL 1/89); 0-V-2
	DK1JD	24	0	24	VFO-BA-BA-PA (2SC1306)
	OZ3AAA	24	24	0	TRX 3W, DC-RX
24	F1NTT	21	21	0	CO(IC) - PA(VN66AF=FET), 5W RF
25	PA3FSC	20	20	0	TRX 550mW (Solid State Design, p.214)
26	DL3MDQ	18	18	0	FT290R + HB-Trannsv. + HB-PA
27	DL3FCQ	12	12	0	TRX 1W (cq-DL 1/89)
28	OK1DZD	6	0	6	QRP-TX 1W ; E10L (Lorenz 1938) + Conv.
29	PA0HTR	3	0	3	19-Set MK II (1945)
	SP5NOG	3	0	3	TRX 5W out (2xBD136)
CH	DL9OE	CH	CH	CH	VFO-BU-DR-PA, 5W
CH	FE1LJJ	CH	CH	CH	2x5763, 5W; RX: 6C7-6C5

/z AGCW-DL INFO/

Auswertung AGCW - Handtastenparty 80m vom 01.02.1992 "HTP" results

Klasse A

Place	Score	Call	Name	Age
1	377	OK2BWJ	Petr	46
2	338	DK0CB	DL9HCL	23
3	306	DF5TS/A	Manfred	29
4	273	OK2PAW	Milan	63
5	259	G3KAF	Jim	56
6	250	Y24XO	Hans	40
7	236	LZ1ND	Todor	42
8	206	OK2BIU	Jan	49
9	194	PA0LCE	Louis	58
10	194	DK0DIG	DJ3LR	67
11	186	HB9XY	Hans	55
12	186	YO7DJF	Ion	40
13	177	PA0WX	Gerard	70
14	170	OK1MYA	Pavel	17
15	168	DL1DQY	Klaus	47
16	168	OE6ESG	Sepp	62
17	162	LZ1IA	Ivan	47
18	136	DL3CR	Hans	67
19	131	LZ3PZ	Lubomir	51
• 20	130	DJ5QK	Otto	61
21	111	DL7DO	Ralf	60
22	093	YU4DIJ	Damir	15
23	091	DL8UTC	Bernd	33
• 24	088	YO5BQ	Joe	55
25	068	OK3TKR	Frantsek	32
26	067	DL4HO	Dieter	40
27	063	DK4CU	Günter	46
28	059	PA3DMX	Jan	
• 29	056	OK2BCF	Milan	26
30	053	YO4RDN	Vali	23
31	038	PA0ATG	Adriaan	53
32	038	DL3MO	Fritz	70

Klasse B

Place	Score	Call	Name	Age
1	315	DL5DXX	Joachim	51
2	262	DF6SW	Gerhard	66
3	257	DL1VU	Karl	69
4	246	DJ2IB	Andreas	63
5	243	OK1MNV	Jan	40
6	234	OK3CDN	Milan	49
7	220	SP5ZA	Antoni	65
8	220	DJ1FK	Karl	68
9	215	DL9IE	Heinz	73
10	213	IK/DL1GBZ	Martin	32
11	194	Y24VE	Andreas	25
12	189	LZ2KKK	Ivan	25
13	182	DF9DH	Uwe	40
14	181	DL1RB	Leo	72
15	171	DL2LBI	Helga	xx
16	169	DL8KCG	Uwe	32
17	168	ON4KJM	Jean	32
18	160	DF5XN	Siggi	50
19	141	DK5TM	Horst	40
20	131	OK1PUP	Alena	xx
21	130	DK7LA	Wolfgang	43
22	130	DJ1PQ	Robert	53
23	118	YO3KWF	Vasile	59
24	100	LZ3TR	Peter	36
25	097	HB9BNB	Alfons	65
• 26	090	OK2BND	Jan	43
27	071	HB9RE	Fritz	64
28	061	YO4CBT	Mihai	41
29	061	DL2LBF	Guenther	27
30	048	YO9FJW	Ionut	19
31	047	S76SYF	Moki	53

2 AGCW-DL INFO

Auswertung HNYC 1993

Klasse - 1 -

Platz	Call	Gesamt
• 25	OK1GR	3772

66 participants

Klasse - 2 -

Platz	Call	Gesamt
• 34	OK2PJD	546

40 participants

Klasse - 4 -

Platz	Call	Gesamt
1	SP4-208	32

Checklogs:
DL2HYF, DJ5QX

Klasse - 3 - (QRP)

Platz	Call		Gesamt
1	DL1RWB		6096
2	DL2HBX		5250
3	DF1NY		2613
• 4	DK7GB		2415
5	DK6SX		2288
6	OK2BWJ		2070
7	OK2ON		1593
8	LY2BYF		1560
• 9	DJ5QK		1092
10	HB9BXY		1008
• 11	DL6FBQ		968
12	OK2PAW		867
13	SP7LFT		867
• 14	OK1DLY		820
15	PA3DMX		558
• 16	OM3CPY		544
17	DL8UKW		532
18	DL3VNL		490
19	DK4CU		480
20	PA0ATG		476
21	DL2DRT		351
22	DK0DIG	OP DJ3LR	338
23	HB9ZJ		322
24	OK2SNW		286
25	DL6LBA		260
26	DL4HO		252
27	SP1AAQ		250
28	LZ2HM		225
29	DL1LAW		218
• 30	OK2SBG		48
31	OK1FGB		0

/2 AGCW-DL INFO/

Stefan
Scharfenstein
DJ5KX

ITALIA soutěž k 65.výročí letu vzducholodi k sev. pólu

Ani jsme nepomysleli, že jako hodnotitelé soutěže budeme takřka bez práce. Došly pouze 2 deníky + schema z OK a 1 deník + schema z 4N, bohužel, TX nesplňoval jeden z hlavních požadavků - 1 aktivní prvek. Byl používán TCVR, jehož vysílací část měla VFO, BU, násobič a PA celkem s 5 tranzistory. SRI!

Z dopisu OK1DLY: . . . škoda, nepovedlo se. Myslel jsem, že máme mezi sebou více techniků. Podmínky soutěže nebyly tak tvrdé, aby se nenechaly splnit.

Výsledková listina:

1. OK1DZD 110 QSO TX s elektronkou 6P13S, 0,9Wattu out, ant. 60m a L-článek, výměnné krystaly na 3,5-7-14 MHz

2. OK2BMA 7 QSO TX s integr. obvodem CA3046, 0,2Wattu out, ant. 27m šikmý drát, krystal 14 MHz

Zdeňkovi, OK1DZD byl zaslán elektronický klíč IK-3 a indik. vf výkonu s LED. Pavel, OK2MBA obdržel "cenu aktivity" - 2 páry miniaturních konektorů.

Od diplomů jsme museli ustoupit, neboť by nebylo rentabilní, nechat je vytisknout /minimum by bylo 100 ks !/. Kdoví, zdali vyhlásíme tuto soutěž k 70. výročí.

Zdeněk, OK1DZD nám napsal: Děkuji vám za pěknou soutěž. Byl to moc dobrý nápad, který mne přivedl i k prostudování dostupné literatury:

Běhounek	-	Trosečníci polárního moře
Nobile	-	Červený stan
Nobile	-	Křídla nad pólem
Vrchovecký	-	Lehčí než vzduch
Centkiewiczovi	-	Dobývání Arktidy
Daneš	-	Za tajemstvím éteru
Pešek	-	XEI - 1GJ a Italia - články v Radioamatéru, ročník VII č.7, str.153

Zdeněk používal RX R-311. Vysílač - schema a popis zařazujeme do rubriky TECHNIKA.

PRO ZAJÍMAVOST - zaslané příspěvky k této události :

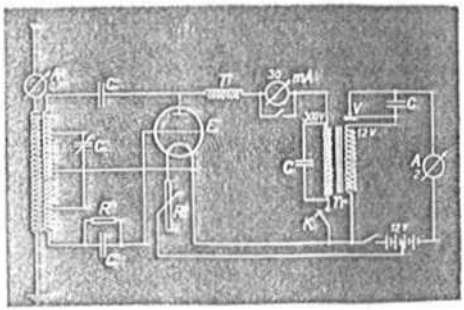

Obr.1.

Schema vysílače Nobileho výpravy. Anoda napájena střídavým proudem z vibračního měniče, CW signál byl tudíž modulovaný - druh provozu A2. LC obvod laděn "na vlnu 32 m".

Obr.2

Radiotelegrafista GIUSEPPE BIAGGI

FROM "CQ-QSO" U.B.A. BELGIUM

ON4KD is "SILENT KEY" IN DECEMBER 1979

IN MEMORIAM ON4KD — SORRY! FRENCH TEXT. — ON4LM

OLD MAN ADRIEN BLANCQUAERT

Adrien, ON4KD začal amatéřit na 80m s QRP oscilátorem TPTG se 3 Watty. Pouze II.světová válka přerušila jeho amatérskou činnost.

Dlouho byl technikem rozhlasové stanice Hilversum "na výkonu přímo do anteny".

Jako EB4KD zachytil v roce 1928 plný text ztroskotanců Nobileho výpravy u Severního pólu, čímž pomohl s určením jejich polohy a záchraně. Později mu za to telegrafista osobně poděkoval.

ON4KD, Adrien Blancquaert, de Lokeren, vient de nous quitter en décembre dernier. En la personne de ON4KD je viens de perdre un excellent ami de la radio. Nous nous sommes connus avant la guerre, lorsque je débutais en 80 m avec un petit émetteur QRP TPTG de 3 watts. Depuis lors, nous étions restés journellement en contact radio, mais aussi visuellement.

La guerre mit fin à notre trafic, sauf pour ON4KD qui opéra une station de la Résistance.

Durant les premières années qui suivirent la guerre, la bande des 80 m était libérée des stations allemandes. Il y avait donc de la place en suffisance dans cette bande amateur, sans trop de QRM, pour effectuer des essais de qualité de la modulation AM, la seule autorisée à l'époque. ON4KD était un puriste: rien n'était jamais assez bon. Il essayait d'atteindre le maximum de qualité. Les anciens se souviendront encore de la qualité de sa modulation qui valait celle d'une station de radiodiffusion de l'époque. Il était, si j'ose le dire, « l'aristocrate » du 80 m.

Depuis des années, Adrien s'intéressait à l'enregistrement et à la prise de vues. Il commença par la gravure de disques, puis ce fut l'enregistreur à fil et ensuite à bande magnétique. Afin d'être certain de ne pas recevoir de musique déformée dans son récepteur, il s'informait auprès des techniciens de la station d'Hilversum afin de connaître les émissions qui passaient « en direct » sur antenne.

En dehors de ses essais concernant la qualité de l'émission et de la réception, ON4KD n'oublia jamais son manipulateur morse. C'était un souvenir de ses années passées au collège. Durant ces derniers mois, il chassait encore le DX en CW. Ce n'est que pendant ces dix dernières années que, forcé par l'évolution de la technique, qu'il pratiqua également la SSB.

Le QSO en CW de sa vie, fut celui qu'il effectua en 1928, avec le marconiste de « l'Italia », le dirigeable accidenté au Pôle Nord de l'expédition italienne, commandée par le général Nobile. Il était le seul sous son indicatif de l'époque EB4KD qui put capter l'entièreté du message de détresse et le transmettre à destination. Plus tard il eut le plaisir de rencontrer personnellement ce marconiste qui, cela va sans dire, ne lui ménagea pas ses remerciements.

Il est utile de souligner le rôle joué par ON4KD au sein du « Vlaamse Radio Bond » (V.R.B.) avant et surtout immédiatement après la guerre, lorsqu'avec d'autres OM's, il remit rapidement l'association sur pied et contribua à la reparution du bulletin CQ-VRB qui, avec le QSO du Réseau Belge deviendra le CQ-QSO actuel, organe bilingue des deux anciennes associations réunies au sein de l'U.B.A. ON4KD fut le fondateur de la nouvelle section du Waasland de l'UBA. Il en fut le CM et devint administrateur pendant plusieurs années au sein du Conseil d'administration de l'UBA.

ON4KD n'avait que des amis. Ils furent nombreux à assister aux funérailles. Sa famille m'a demandé d'être son interprète pour remercier tous ceux qui par leur présence ou d'une autre manière, ont témoigné leur sympathie.

/... takže nejen ruský amatér .../

Joe Lesuisse - ON5LJ -

Z dopisu OK1DLY pro OK1FVD:

. . . kdyby v době letu ITALIE všichni amatéři věnovali svému koníčku tolik času jako členové OK-QRP-C a ostatní HAMové, tak tam Nobile se zbytkem své výpravy bloudí dodnes! HI.

. . . if all hams in the days of ITALIA airship had devoted as much time to their hobby as some of the club members do now, then gen. Nobile would have wandered in the Arctic today . . .

-x-x-x-x-x-x-x-x-x-x-x-x-x-x-x-x-x-x-x-x-x-x-x-x-x-x-x-x-x-x-x-x-x-x-x-x-x-x-x

SCANDINAVIAN CW ACTIVITY GROUP

SCAG QRP CUP 1993

Total results Date: 930825

Nr	Station	QTH	DXCC	OKQRP	SCAG	Total
1	SM6SLC	Vänersborg	106	13	101	220
2	SM5DQ	Södertälje	95	10	97	202
3	SM5CCT	Nykvarn	108	18	49	175
4	SM6MDX	Halmstad	52	5	52	109
5	SM7KJH	Lomma	52	2	14	68
6	OZ9AEC	Alborg	39	0	17	56
7	SM3NTB	Söderhamn	36	0	3	39
8	OH2MHW	Karis	8	0	17	25
9	SM3EOF	östersund	21	0	0	21
10	SM3BP	Sandarne	11	0	9	20
11	SM6EWX	Bohus	9	0	0	9

SCAG QRP CUP 1993

OK-QRP-C stations: 006, 008, 009, 010, 016, 017, 036, 044, 051, 055, 057, 058, 060, 067, 068, 074, 077, 081, 090, 120, 121, 134, 136, 141, 144, 146.

Is here your number? When no, so up your RIG on 3,5-7-14 MHz! By the QSO with Scandinavian stations send your "OK QRP C nr..."

Jestliže zde není vaše členské číslo, zapněte svůj RIG na 3,5-7--14 MHz. Při spojení se Skandinávskými stanicemi nezapomínejte dávat"OK QRP C NR ..."

OK1FVD

- -

930826.

OK1CZ

HELLO PETR! I RCVD "OK QRP INFO" TODAY, TNX. YOU HAVE GOOD INFO FROM THE SCANDINAVIAN AREA IN IT. MANY NEW MEMBERS, I HOPE WORK SOME OF THEM LATHER. ALSO AN INTERESST ARTICLE ABOUT OPR. IN WW2. "NEWS LETTER" WILL BE PRINTED NEXT WEEK. THE GRAPIC DIAGRAM INCLUDE OK-POINTS.

73 SM6BSM / Rune

Rune, SM6BSM

SCAG QRP manager

Dnes jsem obdržel OQI, TNX. Máte v něm dobré info z oblasti Skandinávie. Mnoho nových členů, doufám, že časem některé z nich udělám na pásmech. Také zajímavý článek o operátorech ve II.světové válce. SCAG Newsletter bude vytištěn příští týden. Graf zahrnuje OK-body.

/RMX: graf neotiskujeme, znázorňuje bodový zisk stanic SM6SLC, SM5DQ, SM5CCT, SM6MDX a SM7KJH od počátku roku po jednotlivých měsících/.

- OK1CZ -

-x-x-x-x-x-x-x-x-x-x-x-x-x-x-x-x-x-x-x-x-x-x-x-x-x-x-x-x-x-x-x-x-x-x-x

QRP v zahraničí — QRP ABROAD

Dostali jsme dopis od ZS6AAW, který je koordinátorem QRP aktivit v Jižní Africe a vede rubriku QRP v časopisu RADIO-ZS. Dave, ZS6AAW píše, že v Jižní Africe existuje zájmová skupina QRP. Několikrát do roka organizují QRP polní dny. Letos je to mj. 8.8. a 24.10., tedy vždy v neděli od 1300 do 1900 GMT. ZS QRP stanice v této době poslouchají i na obvyklých QRP frekvencích 28060, 21060, 14060, 7030 a 10110 kHz.

From a letter from Dave, ZS6AAW we have learned that a QRP interest group exists in ZS. Dave tries to co-ordinate QRP affairs in ZS-land by means of a monthly column in RADIO-ZS, the official journal of SARL. ZS QRPers have QRP Field Days several times a year, e.g. 8-8-93 and 24-10-93 from 1300 to 1900 GMT. They monitor the QRP frequencies 28060, 21060, 14060, 7030 plus 10110 kHz during the Field Days.
Thanks for info Dave.

- OK1CZ -

Contest Calendar

date	contest, event	mode	band	UTC	rules in
OCTOBER					
15.	QRPP Activity Day	CW	3,56 ±	2200-2400	OQI 9/92, page 15
17.	*RSGB 21 MHz Contest	CW	21	0700-1900	AMA 5/91, page 30
30.-31.	*CQ World Wide DX Contest	Fone	1,8-28	0000-2400	AMA 6/91, page 26
NOVEMBER					
1.- 7.	HA-QRP Contest	CW	3,5	0000-2400	+ OQI 14/93, page 21
13.-14.	*OK DX Contest	CW	1,8-28	1200-1200	AMA 5/91, page 25
19.	QRPP Activity Day	CW	3,56 ±	2200-2400	OQI 9/92, page 15
21.	*HOT PARTY AGCW-DL	CW	7	1300-1500	+ OQI 10/92, page 15
			3,5	1500-1700	
20.-21.	ALL AUSTRIA CONTEST	CW	1,8	1800-0700	AMA 6/91, page 26
20.-21.	*13. EUCW Fraternising CW QSO Party	CW	3,5-14	see rules	OQI 10/92, page 16 + OQI 14/93, page 22
27.-28.	CQ World Wide DX Contest	CW	1,8-28	0000-2400	AMA 6/91, page 26
DECEMBER					
4.- 5.	ARRL 160m Contest	CW	1,8	2200-1600	AMA 6/91, page 26
4.- 5.	*TOPS Activity Contest	CW	3,5	1800-1800	+ OQI 14/93, page 23 OQI 10/92, page 17
11.-12.	ARRL 10m Contest	CW,FONE	28	0000-2400	AMA 6/91, page 25
17.	QRPP Activity Day	CW	3,56 ±	2200-2400	OQI 9/92, page 15
18.-19.	International Naval Contest	CW	3,5-28	1600-1600	AMA 6/91, page 26
26.-1.JAN.	*Winter Sports	CW	all band	daily	OQI 11/92, page 12
JANUARY					
1.	*HNYC AGCW-DL	CW	3,5-14	0900-1200	+ OQI 11/92, p.13-14
1.	*AGCW VHF	CW	2 m	1600-1900	OQI 11/92, page 16
1.	*AGCW UHF	CW	70 cm	1900-2100	OQI 11/92, page 16
1.- 2.	AGCW QRP Winter Contest	CW	3,5-28	1500-1500	+ OQI 11/92, page 15 OQI 9/92, page 18

*indicates that the contest also has a QRP /QRPP/ class

+ in English

72 de OK1FVD

Open invitation!

Cq test HA-QRP... '93

The editorial of the magazine „Rádiótechnika" on the commission of the „Hungarian Amateur Radio Society" organizes the HA-QRP Contest. The aim is to demonstrate that it is possible to make two-way contacts with low power equipment.

Regarding the interest of foreign stations, we make our contest international this year too, and amateurs all over the world are invited to take part in it. We hope that our contest will be welcomed by amateurs at home and abroad and that more and more amateurs will participate. Our editorial wishes good results to the participating stations.

DATE OF CONTEST:

The contest will take place from 1. November 00 UT to 7. November 24.00 UT.

FREQUENCY:

3500-3600 kHz.

TYPE OF EMISSION:

CW only.

CALL:

CQ TEST QRP

CONTACT:

The contest exchange shall consist of: both callsigns, RST reports, both QTH and names of the operators. The time difference, fixed in the log, should not be more than 3 minutes between the two stations.

SCORING:

For every complete two-way contest QSO with own country 1 points, with EU and DX stations 2 points. Contacts with the same station can be taken into account during the contest once only.

EVALUATION:

The sum of the points must be multiplied by the number of the reached DXCC-districts.

TECHNICAL CONDITIONS:

The PA of the transmitter used in the contest should have less than 10 watts input power.

THE LOGS HAVE TO CONTAIN:

- the date and time of the contacts, reports,
- the callsign, the QTH, and the name of the operator of the station worked,
- the type of the active element of the PA.

A copy of the logs must be send to the following address postmarked not later than 21. November. Address: Rádiótechnika szerkesztősége, Budapest, Pf. 603, H-1374 Hungary.

AWARDS:

All contestants who send logs will receive a Special Participating Award as a memory of this Contest, and the outstanding scorers will receive the magazine „Rádiótechnika" free of charge for one year.

Editorial of Rádiótechnika

DE E U C W .

13. EUCW FRATERNISING CW QSO PARTY.

EUCW pořádá toto QSO Party pravidelně pro podporu CW provozu na amatérských pásmech. Od roku 1992 členové OK-QRP- C uvádějí v předávaném kódu zkratku klubu a členské číslo.

DATE and FREQUECIES:

20.NOV.1993,1500 - 1700 GMT, 7010 - 7030 , 14020 - 14050 kHz
1800 - 2000 GMT, 7010 - 7030 , 3520 - 3550 kHz
21.NOV.1993,0700 - 0900 GMT, 7010 - 7030 , 3520 - 3550 kHz
1000 - 1200 GMT, 7010 - 7030 , 14020 - 14050 kHz

ÚČASTNÍCI - Participants: všichni amatéři a SWL v Evropé
all radioamateurs and SWL in EU

TŘÍDY - CLASS: A:Členové EUCW s více než 10 W input /5 W out
EUCW members with more than 10 W in/5 W out
B:Členové EUCW s QRP /méně než 5 W output
EUCW members using QRP /less than 5 W out
C:Nečlenové EUCW v Evropě
Nonmembers of EUCW in Europe
D:SWL

PŘEDÁVANÝ KÓD - Code exchanged:
Třídy - Class A,B :rst / QTH / NAME / CLUB /club NUMBER
C :rst / QTH / NAME / NM
D :info o obou stanicích - both stats info

ČLENOVÉ EUCW - EUCW Members: AGCW-DL, BQRP, BTC, EHSC, FISTS, FOC, G-QRP, HCC, HACWG, HSC, INORC, OK-QRP, SCAG, SHSC, UCWC, UFT, UQRQC, VHSC. CTCW.

!!! S každou stanicí lze během závodu pracovat každý den jen jednou na každém pásmu !!!
!!!Each station can be worked only once per day and band !!!

VÝZVA : CQ EUCW TEST

BODOVÁNÍ - Points:
Class A,B,C:1bod za QSO s vlastní zemí- 1 pt for own country
3 body za EU QSO - 3 points for other EU QSO
D:3 body za úplné odposlechnuté QSO
3 points for a complete logged QSO

NÁSOBIČE - Multipliers : každý členský klub ,jednou za den a pásmo - Each club-member once per day and band.

DENÍKY - LOGS :musí obsahovat - Datum,Čas GMT,Pásmo,Značku, vyslaný kód,přijatý kód,body za QSO.
should include - Date,Time GMT,Band,Call,Code sent,code received,points.

Deníky se musí zaslat do 31.12.1993 na adresu managera:
Logs must be sent till 31.12.1993 to the contest manager:
Mr Günter Nierbauer DJ2XP
ILLINGER STRASSE 74
D-66564 OTTWEILER / SAAR GERMANY

CELKOVÉ VÝSLEDKY - TOTAL SCORE: Součet všech bodů násobený součtem všech násobičů.
The sum of all points multiplied by the sum of all multipliers.

Dále musí deníky obsahovat: Jméno, adresu, značku stanice, výkon a podepsané čestné prohlášení.
Further on,signed logs must contain:Name,Address,Call,Power.

DIPLOMY - AWARDS : První tři stanice obdrží diplom.
The first three stations will be given an award

73 and cu on CW OK2BMA

You are very much welcome taking part in

TOPS Activity Contest 3,5 MHz CW

The contest is held every year the first week-end in December.
1992 : 18.00 UTC, 5th December to 18.00 UTC, 6th December
1993 : 18.00 UTC, 4th December to 18.00 UTC, 5th December
etc.

Frequencies: 3500 - 3560 kHz ,
3500 - 3515 kHz have to be used ONLY for DX contacts !

Call : CQ TAC or CQ QMF (QMF = where fists make friends)
Please do not call CQ TEST

Exchange : RST 001 up.
TOPS members also give their membership no., e.g. 599001/883

Points : QSO with own country 1 Point ,
(each call area in JA,PY,U,VE,VK and W count as a seperate country in this contest)
QSO with own continent 2 points,
QSO with other continent 6 points,
QSO with /MM stations give 6 points,
QSO with TOPS members give 2 bonus points.
QSO between TOPS members give 3 bonus points (because TOPS Members have to send longer exchange the whole contest).
QSO with GB6AQ gives 10 bonus points

Multiplicator : Each different prefix worked is a multiplicator.
Prefix definition as for WPX award. (E.g. SM3 ,SK3 ,SL3 ,Y21 ,Y22 ,Y23 are different prefixes)

Total score : Total points x Multiplicators

Classes: A : Single operator
B : Multi operator
C : QRP up to 5 Watts output, Single operator

Awards: Certificates of merit will be issued to the highest scorers.

Results: Results will be sent to radio clubs and radio magazines, operators who include IRC will get the result list direct.

Log deadline: January 31st .

Logs to : H E L M U T K L E I N , O E 1 T K W
Nauseagasse 24/26
A-1160 Wien AUSTRIA
Logs are also accepted via Packet Radio to OE1TKW @ OE1XAB.AUT.EU

Please tell your friends about this contest !
TOPS is an international club for CW enthusiasts founded in Great Britian in 1946. It wants to encourage CW operation.
Its headquarter is still in Britain. It is a friendly club. The motto is "QMF = Where fists make friends", (QMF means literally "I shall listen for calls on my frequency").
To become a TOPS member you have to be nominated by a member.
Questions regarding TOPS could be answered by Chris Hammett, G3AWR, 48 Hadrian Road, Newcastle Upon Tyne, NE4 9QH England.

QRP ARCI HOLIDAY SPIRITS HOMEBREW SPRINT

Date/Time:
December 5, 1993, 2000-2400 Z

Exchange:
Member - RST, State/Province/Country, ARCI Number
Non-Member - RST, State/Province/Country, Power Out

QSO Points:
Member = 5 Points
Non-Member, Different Continent = 4 Points
Non-Member, Same Continent = 2 Points

Multiplier:
SPC (state/province/country) total all bands
The same station may be worked on more than one band for QSO points and SPC credit.

Bonus Points: (homebrew equipment used any band worked)
Bonus: +2,000 HB Transmitter Used
+3,000 HB Receiver Used
+5,000 HB Transceiver Used

Power Supply Multiplier: (bonus multiplier)
X 1.00 - Commercial Power
X 1.25 - Solar, Natural, Battery Charged By Natural

POWER MULTIPLIER:
0-1 watt out = x 10 , 1-5 watts out = x 7

SUGGESTED FREQUENCIES:

	CW	Novice
160 M	1810 kHz	
80 M	3560 kHz	3710 kHz
40 M	7040 kHz	7110 kHz
20 M	14060 kHz	
15 M	21060 kHz	21110 kHz
10 M	28060 kHz	28110 kHz
6 M	50060 kHz	

CALLING:
CQ QRP, CQ QRP, CQ QRP DE N6GA, N6GA, QRP TEST K

SCORE = POINTS * SPC * POWER MULT * POWER SUPPLY MULT + BONUS

Entry may be an all-band, a single band, "HI-Band" (20M, 15M, 10M, AND 6M) or as a "LO-Band" (160M, 80M, AND 40M). All entries will compete against other entries in their own class of entry only. Certificates to the top 3 scores for the sprint. Certificates to the top score in each single band, LO-band, and HI-band. Certificates for the top score in each class in each SPC. The contest manager reserves the right to recognize special significant entries with a certificate award.

Entry includes a copy of the logs and a separate summary sheet. Include duplicate check sheets with entries of 100 QSO's or more. Indicate the total time-on-air, including time spent listening. All entries must include a complete, legible, name, call, and address.

All entries must be received within 30 days following the contest. Late entries will be counted as check logs. Members indicate their QRP ARCI member number on all logs. Members and non-members indicate their input or output power for each entry and band. The highest power level used will determine the power multiplier. Output power is considered as 1/2 of the input power.

Include a description of homebrew equipment, commercial equipment, and antennas used with each entry. Homebrew bonus points may not be claimed if a description is not included with the entry.

A summary sheet and sample log sheets are available from the contest manager for an SASE with one unit of postage. Include an SASE with one unit of postage in the entry for a copy of the contest results. Results will be published in the next available issue of the QRP ARCI Quarterly.

The final decision on all matters concerning the contests rests with the contest manager.

Send Entries To:
Cam Hartford N6GA
1959 Bridgeport Ave.
Claremont, CA 91711

QRP ARCI WINTER FIRESIDE SSB SPRINT

Date/Time:
January 9, 1994 2000z-2400z

EXCHANGE:
Member - RS, State/Province/Country, ARCI Number
Non-Member - RS, State/Province/Country, Power Out

QSO POINTS: Member = 5 Points
Non-Member, Different Continent = 4 Points
Non-Member, Same Continent = 2 Points

Multiplier:
SPC (State/Province/Country) Total All Bands
The Same Station May Be Worked On More Than One Band For QSO Points And SPC Credit

Bonus Points: (homebrew equipment used any band worked)
BONUS: +2,000 HB TRANSMITTER USED
+3,000 HB RECEIVER USED
+5,000 HB TRANCEIVER USED

Power Supply Multiplier: (bonus multiplier)
x 1.00 - commercial power
x 1.25 - solar, natural, battery charged by natural

Power Multiplier:
0-1 watt out (0-2 watts PEP SSB) = x 10
1-5 watts out (2-10 watts PEP SSB) = x 7

Suggested SSB Frequencies:

160 M	1810 kHz	15 M	21385 kHz
80 M	3985 kHz	10 M	28385 kHz
40 M	7285 kHz	6 M	50885 kHz
20 M	14285 kHz		

CALLING: "CQ QRP, CQ QRP, CQ QRP DE N6GA, N6GA, QRP TEST K"

SCORE = POINTS * SPC * POWER MULT * POWER SUPPLY MULT + BONUS

Entry may be an all-band, a single band, "HI-band" (20M, 15M, 10M, and 6M), or as a "LO-band" (160M, 80M, and 40M). All entries will compete against other entries in their own class of entry only. Certificates to the top 10 scores for the QSO certificates to the top 3 scores for the sprint. Certificates to the top score in each single band, LO-band, and HI-band. Certificates for the top score in each class in each SPC. The contest manager reserves the right to recognize special significant entries with a certificate award.

Entry includes a copy of the logs and a separate summary sheet. Include duplicate check sheets with entries of 100 QSO's or more. Indicate the total time-on-air, including time spent listening. All entries must include a complete, legible, name, call, and address. All entries must be received within 30 days following the contest. Late entries will be counted as check logs.

Members indicate their QRP ARCI member number on all logs. Members and non-members indicate their input or output power for each entry and band. The highest power level used will determine the power multiplier. Output power is considered as 1/2 of the input power.

Include a description of homebrew equipment, commercial equipment, and antennas used with each entry. Homebrew bonus points may not be claimed if a description is not included with the entry.

A summary sheet and sample log sheets are available from the contest manager for an SASE with one unit of postage. Include an SASE with one unit of postage in the entry for a copy of the contest results. Results will be published in the next available issue of the QRP ARCI Quarterly.

The final decision on all matters concerning the contests rests with the contest manager.

Send Entries To: Cam Hartford N6GA

1994 MICHIGAN QRP CLUB
14th ANNUAL CW CONTEST

DATE: 1200Z January 1, 1994 to 2359Z January 2, 1994 (36hrs). CW only. 160 thru 10 Meters (no WARC bands). Contest is open to all amateurs and all are eligible for awards.

CLASSES:
A - 250 milliwatts or less output.
B - One watt to 250 milliwatts.
C - Five watts to one watt output.
D - Over five watts output.

EXCHANGE: RST, QTH (State/Province/Country) and MI-QRP Membership Number (non-members send power-output).

FREQUENCIES: 1810, 3560, 7040, 14060, 21060 and 28060 KHZ.
Novice: 3710, 7110, 21110 and 28110 KHZ.

SCORING: Stations may be worked once per band for QSO points. Member contacts are 5 QSO points each, non-member contacts are 1 QSO point each. Multiply total QSO points (all bands) by the number of States/Provinces/Countries worked (all bands) for total points.

BONUS POINTS: Total points may be multiplied by 1.25 for homebrewed RX/TX w/commercial RX/TX combinations. Total points may be multiplied by 1.5 for a total homebrew station (HW-7/8/9 not eligible).

AWARDS CERTIFICATES: Certificates by class for each State/Province/Country.

A SEPARATE log is required for each band. Please include your name, call, address, equipment description and POWER OUTPUT.

Logs must be received by 5 FEBRUARY, 1994. Please send an SASE for a copy of the results.

All logs to:

L. T. SWITZER, N8CQA
654 GEORGIA AVE.
MARYSVILLE, MI 48040

A set of 1 log sheet and 1 entry form are available for an SASE to the above address. Help us celebrate our 16th Anniversary.

Please add the following contests to the CONTEST CALENDAR on the page 24, 25. Their rules were received too late.

TNX Pavlovi OK2BMA za pomoc se štítky na pohlednice za QRPP A. D. Rozesílám je pro SP5RDX, OK1FET, OK2PCN, OK2PEG, OK2IRF a OK1FKD.

****

Pavol, OM3WBM věnoval keramický džbán jako cenu pro vítěze soutěže QRPP ACTIVITY DAY 1994.

TNX.

****

OK-QRP CONTEST

Pořadatel: Radioklub OK1KCR, Chrudim

Datum konání: Každoročně vždy poslední neděli v únoru, v roce 1994 t.j. 27.2.

Pásmo: 3,5 MHz, doporučen segment 3520 - 3580 kHz

Druh provozu: A_1A /CW/

Účastníci: Každý koncesovaný radioamatér pracující z území České republiky. Za stejných podmínek se mohou zúčastnit i radioamatéři pracující z území Slovenské republiky.

Kategorie:
A - max. příkon 10 W /max. 5 W out/
B - max. příkon 2 W /max. 1 W out/
Nemá-li stanice možnost změřit výkon, předpokládá se, že výkon je roven polovině příkonu /Pout = 0,5 Pinp/.

Kód: R S T + dvoumístné číslo příkonu ve wattech a okresní znak toho okresu, ve kterém se stanice právě nachází, např.579 02 FCR. Členové OK-QRP klubu udávají za okresním znakem své trojmístné číslo, např. 579 02 FCR / 007.

Bodování:
1 bod za spojení
2 body za spojení se členem OK-QRP klubu

Násobiče: Různé okresní znaky včetně vlastního okresu.

Výsledek: Celkový výsledek = součet bodů za spojení x součet násobičů.

Omezení: V kategorii B je nutno zařízení napájet pouze z chemických zdrojů.
S každou stanicí je možno navázat pouze jedno platné spojení.

Deníky: Zasílají se nejpozději do deseti dnů po závodě na adresu vyhodnocovatele: Karel Běhounek, Čsl.armády 539, 537 01 CHRUDIM 4. Deníky musí obsahovat čestné prohlášení: "Prohlašuji, že jsem dodržel podmínky závodu a povolovací podmínky a údaje v deníku se zakládají na pravdě".

Doplňky: Při rovnosti bodů rozhoduje počet spojení navázaných v prvních třiceti minutách. Pokud není uvedeno jinak, platí všeobecné podmínky závodů a soutěží na krátkých vlnách. Pokud budou v závodě splněny podmínky pro diplom Worked OK-QRP-C, lze k deníku přiložit i žádost o tento diplom.
První tři stanice v každé kategorii obdrží diplom za umístění v závodě. Stanicím, které pošlou SASE, bude výsledková listina zaslána přímo.

Vyhodnocení: Výsledky budou zveřejněny při QRP setkání v Chrudimi, které se koná vždy třetí sobotu v březnu. Dále budou zveřejněny v buletinu OK-QRP INFO, v radioamatérských časopisech a ve vysílání radioamatérských organizací.

Výklad některých pojmů:

Ú č a s t n í c i : mohou se zúčastnit i zahraniční stanice, pokud se v době konání závodu nacházejí na území České, eventuelně Slovenské republiky a mají platné povolení, např. OK8 nebo CEPT. Členy klubu jsou i zahraniční stanice.

K a t e g o r i e - v kategorii A je možno použít jakékoli zařízení, pokud uživatel zajistí, že bude splněn limit příkonu /výkonu/. V kategorii B k této podmínce platí navíc nutnost použití chemických zdrojů.

D e n í k y - zasílají se co nejdříve, aby na QRP setkání,které bývá cca tři týdny po závodě, bylo možné provést slavnostní vyhlášení výsledků a odměnit přítomné účastníky.

o=o=o=o=o=o=o=o=o=o=o=o=o=o=o=o=o=o=o=o=o=o=o=o=o=o=o=o=o=o=o

To page 18.:
Results of the competition marking the 65th anniversary of the flight of ITALIA airship to the North pole. Very low interest--only 2 logs from OK/OM were received and 1 from abroad which did not fulfill the rules. SRI.

- OK1CZ -

o=o=o=o=o=o=o=o=o=o=o=o=o=o=o=o=o=o=o=o=o=o=o=o=o=o=o=o=o=o=o

ZMĚNA QRP frekvence pro SSB: f = 28360 kHz /info z NIEUWSBRIEF 66/.

New QRP frequency for SSB: 28360 kHz

o=o=o=o=o=o=o=o=o=o=o=o=o=o=o=o=o=o=o=o=o=o=o=o=o=o=o=o=o=o=o

VARIANTY ANTENNÍHO DÍLU (2)

K tomuto článku otištěného v OQI č.13 mi došly připomínky, dotazy a jiné pojednání, což lze rozdělit následovně:

1/ Pokud je vstup i výstup 50 - 75Ω, co k čemu se přizpůsobuje? Zjevně nic k ničemu a proto by bylo jednodušší a lacinější propojit TX nebo RX přímo na anténu /koax. kabel/.

> Předpokládá se vstup nebo výstup ne 50 až 75Ω, ale 50 nebo 75Ω a to podle RX/TX a napájecího kabelu. Čili přizpůsobení z 50 na 75 ohmů nebo naopak. /Kdo z většiny amatérů zná nebo měří vstupní nebo výstupní odpor svého amatérsky zhotoveného zařízení?/

2/ Z článku jsem usoudil, že autor používá nekvalitní RX, postrádající potřebnou vstupní selektivitu, což se snaží zlepšit předřazením jednoduchého paralelního rezonančního obvodu s kapacitní vazbou.

> Jaký RX autor používá, píše sám: "Ne všichni však vlastníme dokonalé a drahé zařízení". Ve svém příspěvku popisuje výsledky dosažené s ANT-díly ve spojení s vlastním zařízením, zejména s RXem. Pouze doporučuje ANT díl k pokusu zlepšení vstupní části RXů s menší selektivitou - např. ODRA a jistě měl na mysli i různé amatérské konstrukce. Tedy jde o návod na zlepšení bez zásahu do zařízení.
> Z hlediska potlačení nežádoucích kmitočtů při příjmu by měl být na vstupu RXu kvalitní obvod. Zde by vyhovovala dobrá pásmová propust lépe než ANT díl.

3/ Při zařazení ANT dílu s vysokým Q obvodu předpokládám, že šířka pásma by mohla být asi 100 kHz, což znamená jakost zatíženého obvodu QL= f/šířka pásma = 7000 kHz / 100 kHz = 70. Použijeme-li kvalitní cívku s Q_u = 210, bude poměr nezatíženého a zatíženého Q obvodu = Q_u / QL = 210 / 70 = 3, což je poměr velmi nízký a pro jednoduchý rezonanční obvod znamená průchozí útlum kolem 3 dB. Pokud TX do takového obvodu dodává 5 W, pak se do antenního napaječe dostane jen 2,5 W a ostatní výkon se spotřebuje na ztráty v obvodu. To amatér nepozná, protože PSV-metr/průchozí W-metr bude vykazovat dobré PSV a výkon 5 W ! Výkon za ANT-dílem už asi nikdo měřit nebude. Rozložení výkonu je schematicky znázorněno na obr.1.

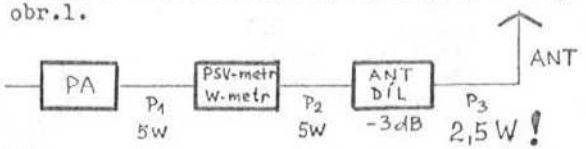

Obr.1.

> Teoretická úvaha, ale lze souhlasit, že by tomu tak za určitých podmínek mohlo být. Kdo však měří Q cívky, výkon za ANT - dílem atd.? Většina amatérských zařízení se dělá podle nějakého popisu, maximálně s nějakou menší vlastní úpravou nebo vylepšením zapojení, ale i s náhradami doporučených tranzistorů a pod. Hodnocení výsledku je často subjektivní bez měření. Osobně si myslím, že jde vždy o pokusnictví a radost z výsledků i když jsou třeba menší než s "profi zařízením". Ale tato teoretická úvaha s s příkladem mnohé objasnila a přispěje k měřením výkonu "na anténě" nebo alespoň k měření vf pole po různých úpravách anténního členu.

JAK BY TO MĚLO BÝT ?

/podle OK1CZ/

TX:

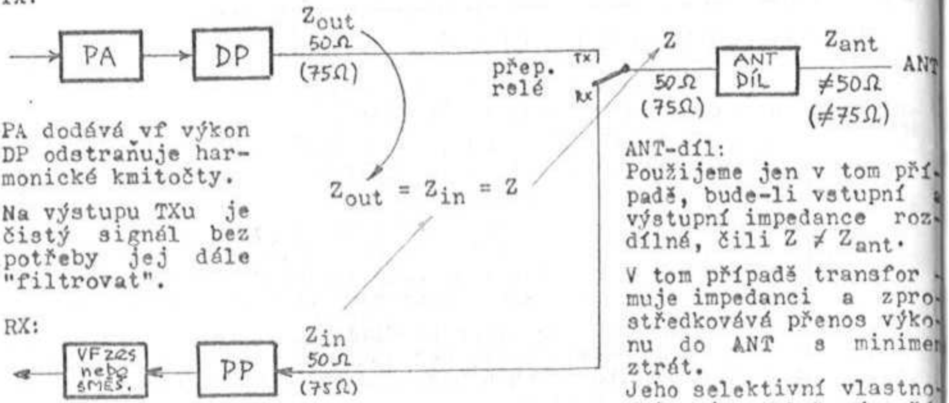

PA dodává vf výkon
DP odstraňuje harmonické kmitočty.

Na výstupu TXu je čistý signál bez potřeby jej dále "filtrovat".

PP - pásmová propust:
odstraňuje nežádoucí signály do směšovače, propouští jen žádaný úsek kmitočtového spektra /pásma/.

ANT-díl:
Použijeme jen v tom případě, bude-li vstupní a výstupní impedance rozdílná, čili $Z \neq Z_{ant}$.

V tom případě transformuje impedanci a zprostředkovává přenos výkonu do ANT s minimem ztrát.
Jeho selektivní vlastnosti, tj. potlačení nežádoucích signálů, by měly být vedlejší.

- zpracoval OK1FVD -

= =

RMX: část připravené "techniky" byla z tohoto vydání vyřazena - příště bude mít tato rubrika více stran.

- OK1FVD -

==

CW TCVR MFJ - 9020

Na obálce OQI č.13 byl obrázek dobrého CW transceiveru MFJ - 9020. Díky Ottovi, DJ5QK se nám podařilo dnes otisknout zapojení. Jistě to bude další dobrý námět pro ty, kteří si chtějí zhotovit zařízení sami. TCVR používá Otto, DJ5QK a Gus, DL6FBQ. Oba k úplné spokojenosti.

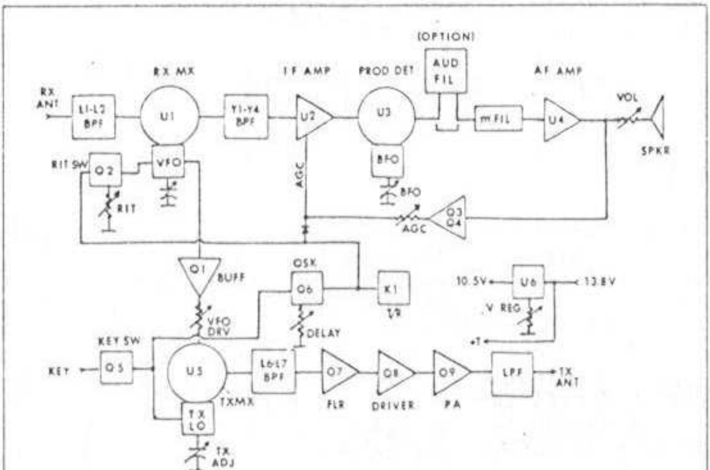

Blockdiagramm des MFJ-9020

Provoz CW v rozsahu 14,000 - 14,07 MHz.

Výkon max. 4 Watt

Napájení 13,8 V.

Vestavěný reproduktor, možnost poslechu na sluchátka.

Klíčování: je možné připojit ruční nebo jambický klíč

Lze připojit NF filtr se šíří pásma 700 Hz.

Stupnice natištěn na panelu, dělen po 5 kHz.

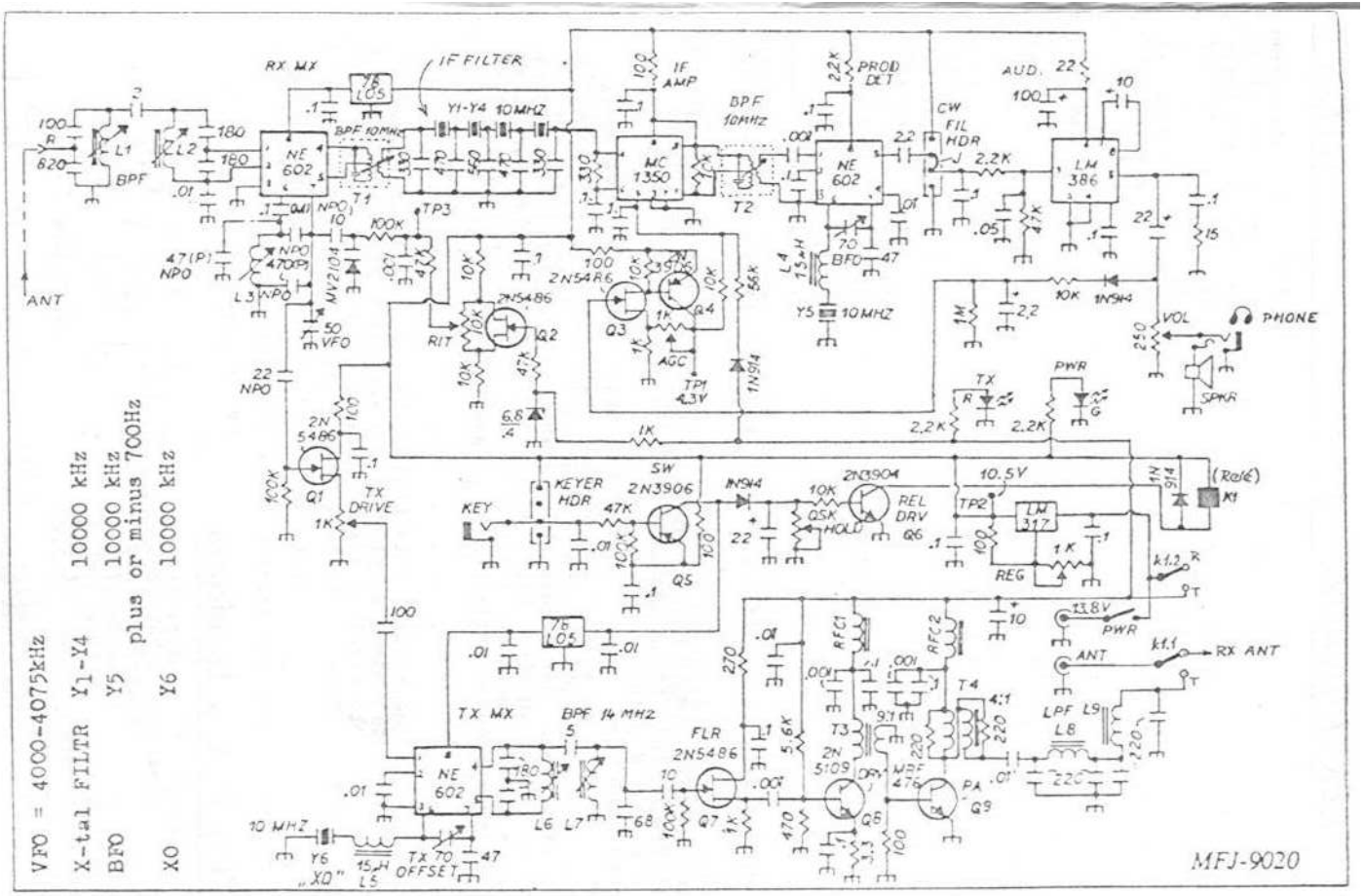
VFO = 4000-4075kHz
X-tal FILTR Y1-Y4 10000 kHz
BFO Y5 10000 kHz plus or minus 700Hz
XO Y6 10000 kHz
RX MX
IF FILTER
IF AMP
BPF 10MHz
PROD DET
CW FIL HDR
AUD.
BFO
VOL
PHONE
SPKR
ANT
RIT
AGC
TX DRIVE
KEY
KEYER HDR
SW
REL DRV
REG
PWR
RX ANT
TX MX
BPF 14 MHz
FLR
PA
LPF
TX OFFSET
"XO"
MFJ-9020

JEDNOELEKTRONKOVÝ TX

OK1DZD

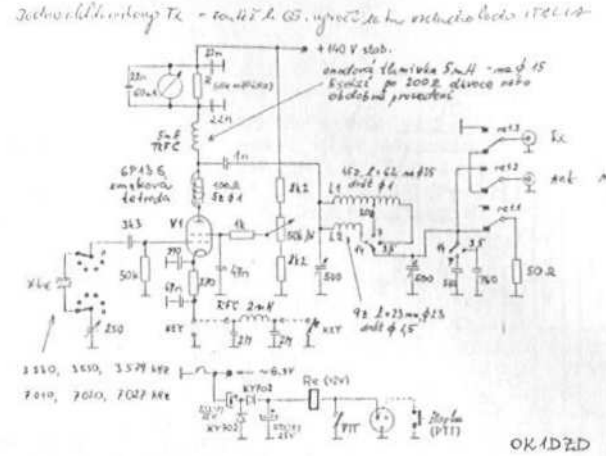

Použil jsem elektronku sovětské výroby 6P13S, což je svazková tetroda. Zapojení vysílače je jednoduché - sólooscilátor Pierce-Miller, řízený krystalem s možností rozladění asi o 3 kHz seriovým kondenzátorem, klíčování v katodě a s regulací výkonu změnou napětí druhé mřížky.

Na výstupu je π-článek a antenní relé ovládané z panelu spínačem, případně šlapkou /PTT/. Při tichém ladění je relé bez napětí a výkon jde do umělé zátěže 50Ω.

Pro snížení úrovně kliksů /klíčovaný proud je asi 20 - 30 mA/ byl použit LC filtr ve tvaru π-článku, zapojený co nejblíže kontaktům klíče, tedy mimo skříňku vysílače.

Výstupní výkon byl na 3,5 a 7 MHz 0,9 W, na 14 MHz 0,6 W. Výkon by mohl být i větší, ale to by bylo na úkor kvality tónu a zvýšila by se úroveň kliksů /větší spínané proudy/. Další důvod byla i moje "osobní třída" - max. 1 W output.

Obdobné zapojení TXu bylo ve SPRATU od GM4BQA - Vandal's Valve TX.

Trochu starostí mi způsobilo shánění X-talů. Trosečníci "z ITALIE" vysílali na vlně 32 m, což by přibližně odpovídalo amat. pásmu 10,1 MHz. Bohužel, tento X-tal jsem nesehnal. K dispozici jsem měl 3 X-taly v pásmu 80 m a 3 v pásmu 40 m. které jsem používal i na druhé harmonické, t.j. v pásmu 20 m. Rozladění X-talů bylo jen asi 3 kHz a nebylo jednoduché v tak úzkém rozsahu najít stanici. Nejvíce spojení jsem navázal v pásmu 40 m.

- -

RMX: TNX Zdeňku za kopii TXu ze SPRATU, kterým jsi byl inspirován. Mohli jsme tak hodnotit všechna vylepšení, které jsi u svého vysilače udělal - možnost plynulé regulace výkonu, přepínání π-článku 3,5+7/14 MHz, připojená zátěž při "tichém" ladění, klíčovací filtr a řešení zdroje pro relé.

Je to UFB. CONGRATS! - OK1DLY + OK1FVD-

=x=x=x=x=x=x=x=x=x=x=x=x=x=x=x=x=x=x=x=x=x=x=x=x=x=x=x=x=x=x=x=x=x=

MATCH BOX s toroidem

Ke zhotovení byly použity dva malé otočné kondenzátory z kabelkových přijimačů, obě sekce spojeny. Indukčnost je na toroidu Amidon T-157-2 a má celkem 36 závitů drátem ø 0,80mm. Vinutí je na toroidu rovnoměrně rozloženo, vývody /odbočky/ jsou krátké a jsou naletovány přímo za přepinačem S_1, takže toroid není třeba nijak dále upevňovat. Odbočky od zemního /ale neuzemněného !/ konce jsou na 6 - 10 - 12 - 15 - 17 - 20 - 23 - 26 - 29 - 31 - 33 - 35záv.

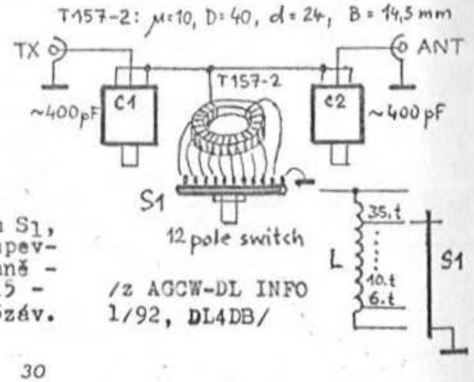

/z AGCW-DL INFO 1/92, DL4DB/

PRODEJ – KOUPĚ – RŮZNÉ

Jednočipový telegrafní klíč s pevnými texty.
G.K.Eisner, DL5MA, Am Sportplatz 10, 90513 Zirndorf, Bundesrep. Deutschland

Před více než 11 lety jsem vyvinul klíč, který tvoří tečky a čárky s proměnnou rychlostí, poměrem tečka k čárce a proměnnou délkou prodlevy mezi dvěma, opakovanými pevnými texty. Vše se odehrává v jediném IO, typ 8748, který již obsahuje vše nutné k počítačové činnosti (kontroler, časovací obvody, RAM 64 bytů, EPROM kB a 3 porty. V té době to byl velmi drahý čip, který ale v postupu let klesl na cenu, přijatelnou i pro "útlé" peněženky OK-amatérů. Proto spolu s několika OK-přáteli chceme uvést tento zajímavý klíč na zdejší trh.
Tištěná destička obsahuje jen málo součástí měří 6 x 8 cm a je snadno zastavitelná přímo do TRXu. Jen tlačítka pro ovládání se montují na přední panel.
Podle rozsahu programu je možno mimo přímého dávání značek – pastičkou nebo senzory – startovat až 12 pevných textů, jako cq de ...., cqdx de ...., qrz? de...., cq test de ....(pro kontesty), i am busy, pse wait, de ....(když náhle musíme k telefonu) a samozřejmě vlastní volačka, s přívěsky /p, /qrp, /qrpp, a předřazenými prefixy, na př. DL/, HA/, F/ a pod. Podle stupně vybavenosti programu se potřeba tlačítek pohybuje mezi 6 až 12. Až 4 ledky ukazují momentální stav běžícího programu. Napájení z 9 až 15 voltů – z TRXu- upravuje regulátor 7805 na 5 voltů.

Bude možné koupit samotný – podle vlastního přání programovaný IO 8748 za cenu asi (předběžně) 550,- Kč, osazenou tištěnou destičku i s 8748, ale bez tlačítek (vlastní vkus !) pod 1 000,- Kč, nebo kompletní klíč ve skříňce.
Ceny jsou závislé na počtu objednávek – při dostatečném zájmu můžeme levněji nakoupit a ceny snížit...

Další podrobnosti obdržíte od autora – viz adresa v záhlaví. Pište i česky.
73 + 72 a nsl

Karel DL5MA / OK8AHB OK-QRP 169.

=o=o=o=o=o=o=o=o=o=o=o=o=o=o=o=o=o=o=o=o=o=o=o=o=o=o=o=o=o=o=o=o=o=o=o

KDO POMŮŽE ?

Napsal nám náš nový člen č.194 – Jiří, zatím SWL. Připravuje se na zkoušky OK, zatím na tř.D. Potom se chce připravovat na třídu C.
Dostal elektronkový TCVR (?) s rozsahem 55 kHz až 36 MHz, hmotnost asi 30 kg. /Více info neuvedl, asi to bude sov. R-311/.
Píše, že není natolik zdatný, aby zařízení uvedl do chodu. Byl by vděčný, kdyby mu někdo ochotný pomohl. Zařízení může dovézt.
Nabídky pomoci a případné dotazy adresujte na adresu:

Jiří P. Štrajt, Orlík n/Vltavou 174, 398 07.

=o=o=o=o=o=o=o=o=o=o=o=o=o=o=o=o=o=o=o=o=o=o=o=o=o=o=o=o=o=o=o=o=o=o=o

Zdravím Vláďo . . . . . . po přečtení OQI č.13, str. 31, kde je článek o anteně, kterou použil a popsal W9SCH, jsem prakticky tutéž anténu použil k provozu hlavně na 21 MHz ve dnech 20. až 26.června v motorestu Jinolice NEAR Jičín. Z tohoto QTH/p jsem dělal téměř celou Evropu s výkonem 0,2 Wattu. Stavba je skutečně nenáročná, rychlá a dobře chodí. Doporučuji každému, kdo má zájem o provoz při podobných příležitostech.

– Libor, OK1FPL –

=o=o=o=o=o=o=o=o=o=o=o=o=o=o=o=o=o=o=o=o=o=o=o=o=o=o=o=o=o=o=o=o=o=o=o

OK1DMP, Milan, pomůže s tiskem adresních štítků na OQI. Zašlu mu podklady. TNX za nabídnutou pomoc. Adresy a členská čísla lze použít k sestavení mnou zamýšleného vydání "CALL BOOKu OK-QRP-C".

– OK1FVD –

Toto číslo OQI vyjde pravděpodobně až 1.11.1993 /techn. důvody/. Po vytištění jej urychleně rozešleme. Děkujeme za pochopení.

– OK1FVD –

If undelivered please return to:

Zpravodaj OK-QRP INFO
redakce
VLADIMÍR DVOŘÁK
Welkerova 761/21
410 02 LOVOSICE
CZECH REPUBLIC

NOVINOVÁ ZÁSILKA
Podávání novinových zásilek
bylo povoleno
Oblastní správou pošt
v Ústí nad Labem
č.j. P/1 - 603/93
ze dne 15.3.1993

To page 18: Fig.1.- "One valve transmitter" used by Nobile expedition, tuned wawe was 32mtrs. The AC tension was obtained from vibrate changer. Therefore were the signals modulated /mode A2/.

Fig.2.- The radiotelegraphiker Giuseppe Biaggi by "his RIG".

TNX to FP4EK, ON5LJ, OK1FYY, OK1DZD, OK2BMA and OK1CZ for yours letters, articles or other help. Also TNX to UZ3ZK, 4N7MON, OK2SBJ and OK1DED /yours technical articles will be published in nexts issues OQI/.

Nejen během léta, ale i během zpracování tohoto vydání OQI jsem dostával mnoho dopisů, na které jsem zatím nemohl z časových důvodů odpovědět. Díky za ně, mám radost z vašich úspěchů. Díky i za zaslané schemata i jiné materiály do OQI /UZ3ZK, 4N7MON, OK2SBJ, OK1DED/, které použiji do dalších vydání OQI.

Uzávěrka příštího OQI je 3.prosince 1993. Později došlé příspěvky nemohou být dodatečně zařazeny a budou ponechány do dalšího vydání, pokud budou ještě aktuální.

DOBRÉ CONDX A HODNĚ ÚSPĚCHŮ ! 73 de OK1FVD

Best CONDX and many success! 73 de OK1FVD

EXCUSE PLEASE. This OQI was printed 1st NOV 1993, therefore come so late. TKS.

Soukromá tiskárna
Printers:
SOUKROMÁ TISKÁRNA HELIOPRINT Ing. JIŘÍ POSPÍŠIL Školní 6, 410 02 LOVOSICE telefon 27 24

Please excuse possible mistakes in the English text.
TNX
OK1FVD